PFT

POTENCES SUR FÛT TRIANGULÉES
OVERBRACED PILLAR JIB CRANES

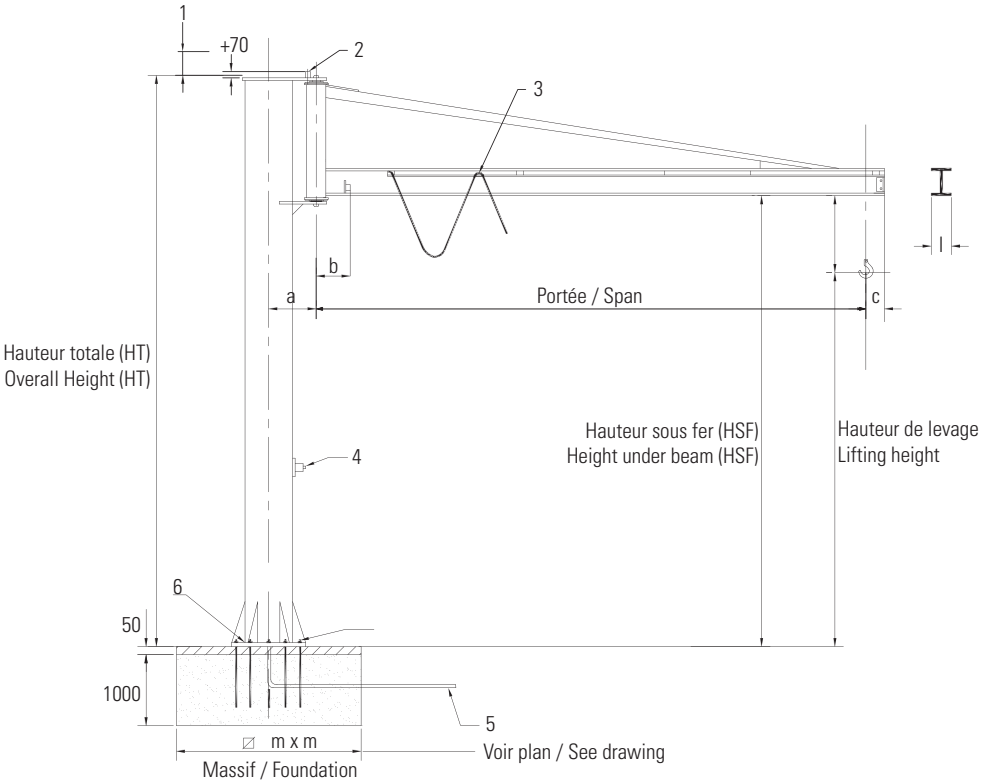

1	Jeu nécessaire au montage = 150 mm Necessary clearance for assembly = 150 mm
2	Ralentisseur (option) Rotation slowing device (option)
3	Ligne d'alimentation (option) Feeding line (option)
4	Interrupteur cadenassable (option) Lockable main switch (option)
5	Gaine pour câble d'alimentation (facultatif) Sheath for supply cable (optional)
6	Semelle n° Base plate n°

DESCRIPTIF

- HSF standard = 2.5 m adaptable en + ou en - modifiant d'autant la cote HT, pour HSF supérieure à 4 m nous consulter.
- Potence type PFT pour service intérieur, à rotation partielle 270° à flèche triangulée.
- Ce type de potence ne peut être motorisé.
- Flèche théorique sous charge nominale = environ 1/250e de la portée + hauteur sans dépasser 1/100e de la portée seule.
- Le couple de renversement est donné à titre indicatif et sous charge nominale.
- Protection : grenaillage SA 2.5 + peinture poudre polyester 60 microns C2.
- Finition jaune RAL 1028.
- Vitesse de levage maximum = 16 m/min.

OPTIONS

- Gabarit de pose + tiges d'ancrage (ou semelle à cheviller : attention aux limites d'utilisation).
- Ligne d'alimentation palan.
- Interrupteur cadenassable.
- Ralentisseur de rotation (adaptable sans intervention mécanique ni soudure).
- Galvanisation à chaud (nous consulter).
- Butées de rotation à souder au montage ou réglables.
- Blocage de rotation 1 ou multipositions.
- Palan électrique ou manuel.
- Service extérieur.

FIXATIONS

- Il est vivement conseillé d'utiliser les kits d'ancrage que nous vous préconisons afin de garantir une sécurité absolue de la fixation. Tout autre système de fixation n'engage pas notre responsabilité.

DESCRIPTION

- Standard underbeam clearance = 2.5 m, adjustable higher or lower, accordingly modifying overall height measurement; for clearance higher than 4 m, contact us.
- Pillar jib crane for indoor use, partial 270° rotation, with overbraced beam.
- This type of jib crane cannot be motorized.
- Theoretical deflection under nominal load = approximately 1/250th of the span + height, without exceeding 1/100th of the span in itself.
- The Maximum Moment is given as a rough guide and under nominal load.
- Protection:grinding SA 2.5 + polyester powder painting 60 micron C2.
- RAL 1028 yellow finish.
- Maximum hoisting speed = 16 m/min.

OPTIONS

- Installation template + anchor rods (or base plate for chemical anchors, keeping its limitations in mind).
- Hoist power supply cable.
- lockable main switch.
- Rotation slowing device (adaptable without welding or mechanical intervention).
- Hot dip galvanizing (contact us).
- Rotation stops to weld onto the assembly, or adjustable.
- Single or multi-position rotation lock.
- Electric or manual hoist.
- Outdoor use.

FIXATION

- We highly recommend you use the anchor kits to guarantee the absolute safety of the attachment. We cannot be held liable for the use of any other attachment system.

PFT

POTENCES SUR FÛT TRIANGULÉES
OVERBRACED PILLAR JIB CRANES

CMU Max. capacity	Portée Span	Hauteur sous fer HSF (1) Height under beam HSF (1)	Hauteur Totale (HT) Overall Height (HT)	a	b	c	l	Semelle standard Standard Base plate	Massif Foundation	Semelle à cheviller (2) Splitable base plate (2)	Axe inox Stainless steel axis	Poids total Total weight	Poids fût Pillar weight	Poids bras Arm weight	Poids pour 10 cm de HSF supp Additional weight for HSF + 10 cm	Poids supp. semelle à cheviller Additionnal weight Splitable base plate	HSF maxi	Couple de renverse-ment Maximum moment
kg	m	m	m	mm	mm	mm	mm	N°	m	N°	N°	Kg	Kg	Kg	Kg	Kg	m	DaN.m
150 (50)	2	2,5	3,3	210	200	150	64	4	0,9	SC04	1	188	124	64	3	-8	9	504
	2,5	2,5	3,3	210	200	150	64	4	0,95	SC04	1	190	124	66	3	-8	7	626
	3	2,5	3,3	210	200	150	64	4	1	SC04	1	192	124	68	3	-8	6	752
	3,5	2,5	3,3	210	200	150	64	4	1,05	SC04	1	194	124	71	3	-8	5	880
	4	2,5	3,3	210	200	150	64	4	1,1	SC06	1	196	124	73	3	24	4,5	1012
	4,5	2,5	3,3	250	200	150	64	4	1,15	SC06	1	236	165	71	4	23	9,5	1156
	5	2,5	3,3	250	300	150	82	4	1,2	SC06	1	274	165	109	4	23	8,5	1358
	5,5	2,5	3,3	250	300	150	82	4	1,25	SC08	1	284	165	119	4	96	7,5	1512
	6	2,5	3,3	250	300	150	82	4	1,3	SC08	1	294	165	129	4	96	7	1672
	6,5	2,5	3,3	330	300	150	100	5	1,35	SC08	1	463	282	181	6	77	11	2002
	7	2,5	3,3	330	300	150	100	5	1,4	SC08	1	477	282	194	6	77	11	2194
	7,5	2,5	3,3	330	300	150	100	5	1,45	SC08	1	490	282	208	6	77	11	2391
	8	2,5	3,3	330	300	150	100	5	1,5	SC08	1	503	282	221	6	77	11	2595
250 (50)	2	2,5	3,3	210	200	150	64	4	1	SC04	1	188	124	64	3	-8	5,5	747
	2,5	2,5	3,3	210	200	150	64	4	1,05	SC04	1	190	124	66	3	-8	4	925
	3	2,5	3,3	210	200	150	64	4	1,15	SC06	1	192	124	68	3	24	4	1105
	3,5	2,5	3,3	250	200	150	64	4	1,2	SC06	1	236	165	71	4	23	7	1302
	4	2,5	3,3	250	200	150	64	4	1,25	SC06	1	238	165	73	4	23	6	1489
	4,5	2,5	3,3	250	300	150	82	4	1,3	SC08	1	257	165	91	4	96	5,5	1736
	5	2,5	3,3	250	300	150	82	4	1,35	SC08	1	274	165	109	4	96	5	1936
	5,5	2,5	3,3	330	300	150	100	5	1,45	SC08	1	437	282	155	6	77	11	2281
	6	2,5	3,3	330	300	150	100	5	1,5	SC08	1	451	282	168	6	77	11	2515
	6,5	2,5	3,3	330	300	150	100	5	1,55	SC08	1	463	282	181	6	77	10,5	2753
	7	2,5	3,3	330	300	150	100	5	1,55	SC08	1	477	282	194	6	77	9,5	3000
	7,5	2,5	3,3	330	300	150	100	5	1,6	SC08	1	490	282	208	6	77	9	3253
	8	2,5	3,6	380	300	150	100	6	1,65	SC08	2	565	346	219	7	49	11	3537
500 (50)	2	2,5	3,3	250	200	150	64	4	1,2	SC06	1	229	165	64	4	23	6,5	1380
	2,5	2,5	3,3	250	200	150	64	4	1,3	SC08	1	231	165	66	4	96	5	1695
	3	2,5	3,3	250	200	150	64	4	1,4	SC08	1	234	165	68	4	96	4	2013
	3,5	2,5	3,3	250	300	150	82	4	1,45	SC08	1	326	232	93	6	96	5,5	2369
	4	2,5	3,3	330	200	150	64	5	1,5	SC08	1	355	282	73	6	77	8,5	2708
	4,5	2,5	3,3	330	300	150	100	5	1,6	SC08	1	412	282	129	6	77	7,5	3161
	5	2,5	3,3	330	300	150	100	5	1,65	SC08	1	425	282	142	6	77	6,5	3519
	5,5	2,5	3,6	380	360	150	120	6	1,75	SC10	2	544	346	198	7	122	8,5	4054
	6	2,5	3,6	380	360	150	120	6	1,8	SC10	2	561	346	215	7	122	8	4451
	6,5	2,5	3,6	420	360	150	120	6	1,85	SC10	2	620	388	232	8	126	10,5	4883
	7	2,5	3,6	420	360	150	120	6	1,9	SC10	2	638	388	250	8	126	10	5296
	7,5	2,5	3,6	420	360	150	120	6	1,95	SC10	2	693	388	305	8	126	9,5	5789
	8	2,5	3,6	420	360	150	120	7	2	SC12	2	745	420	325	8	204	9	6230
1000 (100)	2	2,5	3,3	330	300	150	82	5	1,55	SC08	1	369	282	87	6	77	9	2840
	2,5	2,5	3,3	330	300	150	82	5	1,65	SC08	1	371	282	89	6	77	7	3461
	3	2,5	3,3	330	300	150	82	5	1,75	SC10	1	383	282	101	6	148	5,5	4085
	3,5	2,5	3,6	380	300	150	100	5	1,85	SC10	2	455	323	132	7	147	7	4822
	4	2,5	3,6	380	300	150	100	5	1,9	SC10	2	457	323	134	7	147	6	5469
	4,5	2,5	3,6	380	360	150	120	6	2	SC12	2	509	346	163	7	232	5	6214
	5	2,5	3,6	420	360	150	120	6	2,05	SC12	2	568	388	180	8	226	7	6945
	5,5	2,5	4	420	400	150	135	7	2,15	SC12	3	724	467	257	8	204	6,5	7760
	6	2,5	4	420	400	150	135	7	2,2	SC15	3	747	467	280	8	349	6	8482
	6,5	2,5	4	510	400	150	135	7	2,3	SC15	3	960	658	302	13	401	11	9329
	7	2,5	4	510	400	150	135	7	2,35	SC15	3	983	658	325	13	401	11	10071
1600 (150)	2	2,5	3,6	380	360	150	120	6	1,8	SC10	2	513	346	167	7	122	7,5	4625
	2,5	2,5	3,6	380	360	150	120	6	1,95	SC10	2	515	346	168	7	122	6	5619
	3	2,5	3,6	380	360	150	120	6	2,05	SC12	2	516	346	170	7	232	5	6622
	3,5	2,5	3,6	380	360	150	120	6	2,15	SC12	2	518	346	172	7	232	4	7633
	4	2,5	4	420	400	150	135	7	2,25	SC15	3	690	467	223	8	349	5,5	8801
	4,5	2,5	4	420	400	150	135	7	2,3	SC15	3	680	467	213	8	349	5	9845
	5	2,5	4	420	400	150	135	7	2,4	SC15	3	702	467	235	8	349	4	10899
2000 (200)	2	2,5	3,6	420	360	150	120	6	1,95	SC10	2	555	388	167	8	126	9	5767
	2,5	2,5	3,6	420	360	150	120	6	2,05	SC12	2	556	388	168	8	226	7	6982
	3	2,5	3,6	420	400	150	135	7	2,2	SC15	2	623	420	203	8	349	6	8242
	3,5	2,5	4	420	400	150	135	7	2,3	SC15	3	686	467	219	8	349	5	9492
	4	2,5	4	420	400	150	135	7	2,4	SC15	3	690	467	223	8	349	4,5	10746
	4,5	2,5	4	510	400	150	135	7	2,5	-	3	871	658	213	13	-	10	12231
	5	2,5	4	510	400	150	135	8	2,55	-	3	958	723	235	13	-	9	13506

(…) Poids estimé du palan.
(1) Pour HSF supérieure à 4 m, nous consulter.
(2) Voir tableau pour limite d'utilisation page 74.

(…) Estimated weight of the hoist.
(1) For HSF higher than 4 m, please consult us.
(2) See table to determine dimensions page 74.

ADEI SAS - 6 avenue du Docteur Schweitzer 69330 Meyzieu - Tel. 04 78 04 12 28 - Fax. 04 78 04 12 26
contact@adei-sas.com - www.adei-sas.com