Catalogue

PAA

75
150
250
500

POTENCE AMOVIBLE EN ACIER

LEVO

300
500
+

POTENCE AMOVIBLE ALUMINIUM

adei-sas.com

NOTICE D'UTILISATION

POTENCE AMOVIBLE ACIER

PAA

PAA150-0.8

PAA150-1.3

PAA250-0.8

PAA250-1.3

PAA75-1.3

PAA250-2

PAA500-1.3

Il est impératif de lire attentivement ces consignes. Celles-ci vous permettront d'installer, d'utiliser et de maintenir votre appareil en état.
Toute utilisation contraire à ce qui est préconisé ci-dessous, présente des dangers, de ce fait, le constructeur déclinera toute responsabilité.
Veillez à bien respecter les consignes énumérées ci-dessous.
La loi sur la prévention des accidents et/ou les règles de sécurité du pays concerné applicables à l'utilisation de l'équipement doivent être strictement respectées.

Sommaire

1. Introduction 2

1.1. Caractéristiques techniques des potences PAA75 à PAA500 ..... 3 à 16

1.1.1. Présentation : ..... 3 à 16

1.1.2. Portées : ..... 3 à 16

1.1.3. Caractéristiques : ..... 3 à 16

1.2. Inventaire 17

2. Consignes de sécurité 17

2.1. Installation 19

2.2. Utilisation 19

2.3. Environnement d'utilisation 19

2.4. Maintenance 19

2.5. Accessoires et pièces 19

3. Mise en œuvr 20

3.1. Montage / installatio 20

3.1.1. Installation des embase 20

3.1.2. Montage de la potence 22

3.2. Utilisation 24

3.3. Transport / Stockage 24

4. Condition d'essais en charge des Potences Amovibles Acier 25

4.1. Essais Dynamiques : 25

4.2. Essais Statiques : 25

5. Fiche d'entretien 27

6. Manuel d'utilisation du treuil 28

1. Introduction

Avant toute utilisation, lire et suivre attentivement les instructions mentionnées dans la notice d'utilisation. La notice doit rester à proximité de l'appareil et doit être à la disposition des personnes l'exploitant et du personnel de maintenance.

Cette notice comporte des informations importantes pour une utilisation sûre, économique et efficace de la potence. Le produit et ses caractéristiques techniques y sont décrits, les procédures de montage du matériel sont énumérées et les bons gestes d'utilisation sont listés.

1.1. Caractéristiques techniques des potences PAA75-1.3

1.1.1.Présentation :

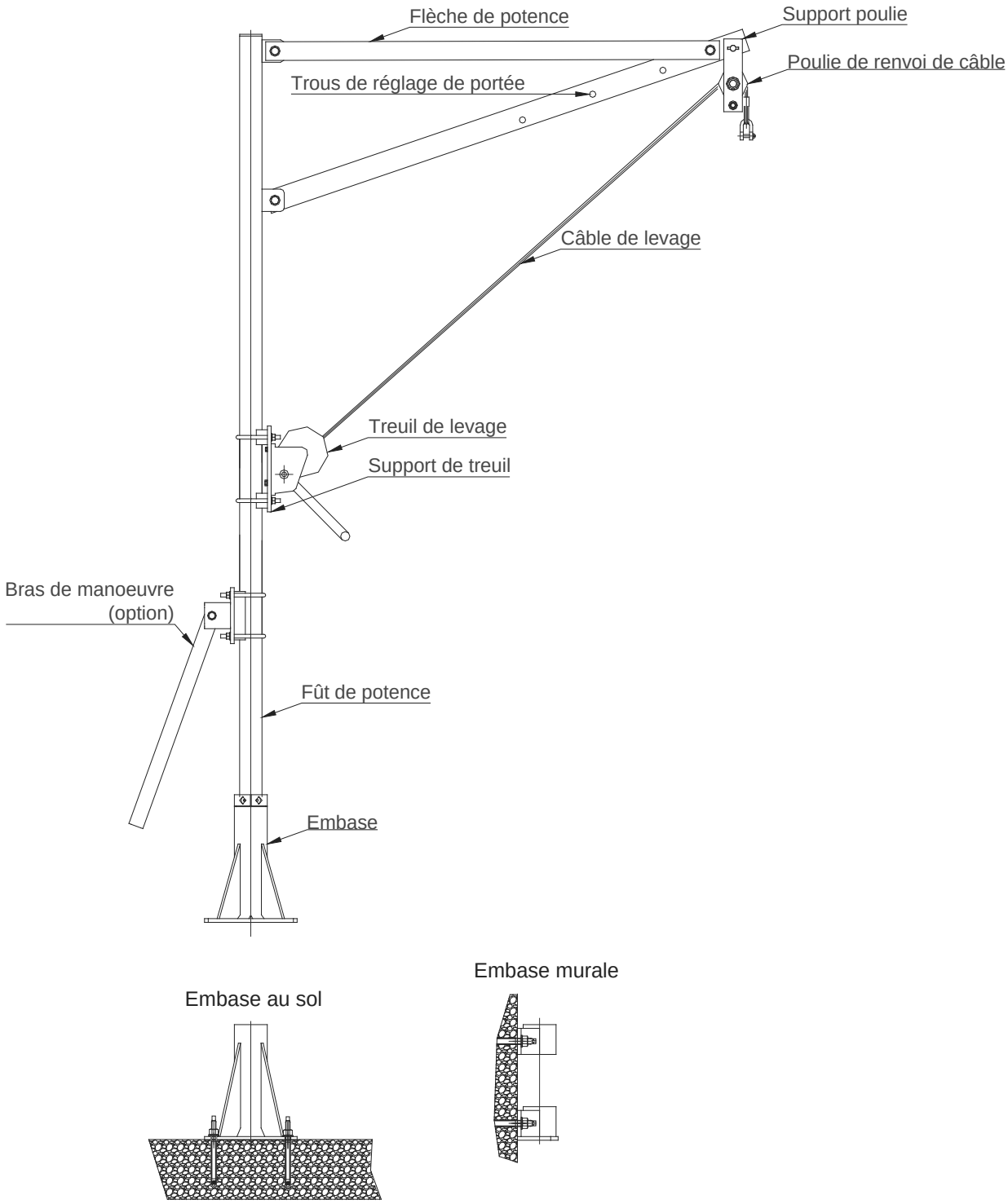

1.1.2. Portées :

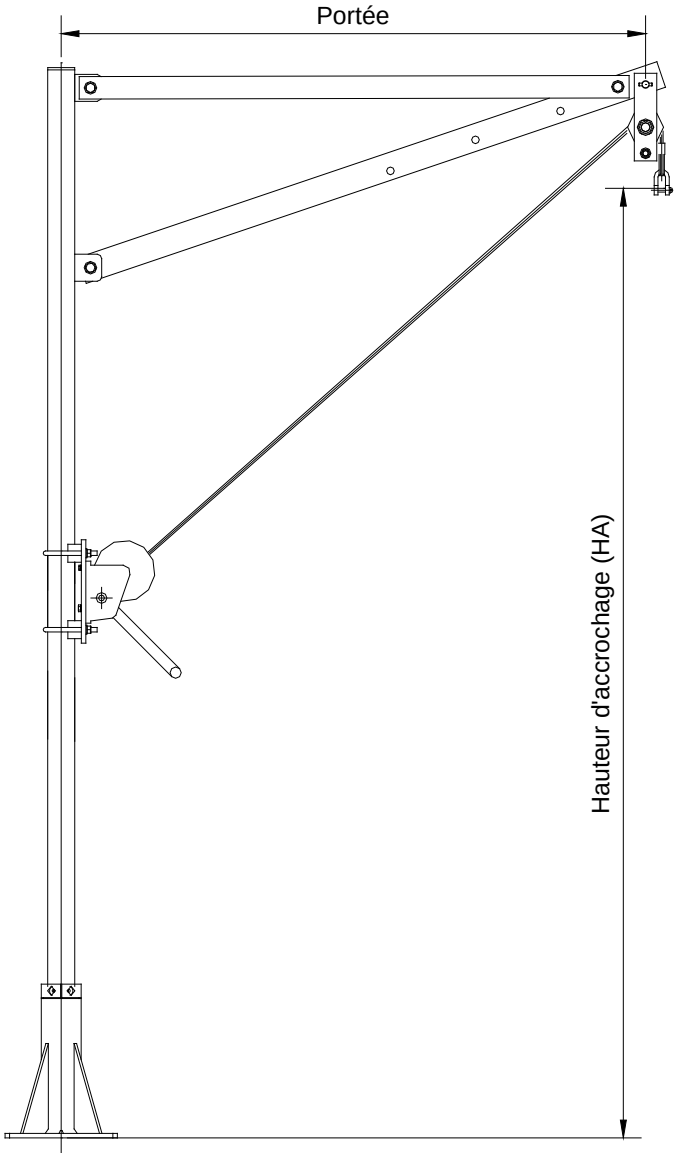

Portée (mm)	730	920	1110	1300
HA (mm)	1920	1984	2048	2112

1.1.3. Caractéristiques :

Caractéristiques	**PAA75-1.3**
C.M.U.	75 Kg
Poids de la potence	39 Kg
Portée mini-maxi	730 - 1300
Hauteur d'accrochage mini-maxi	1920 - 2110
T°C mini-maxi	-10°C/+50°C
Levage de personne	Non
Treuil manuel	Oui
Stop chute	Non
Suspension d'un palan	Oui (option version simplifiée sans treuil)

1.1. Caractéristiques techniques des potences PAA150-0.8

1.1.1.Présentation :

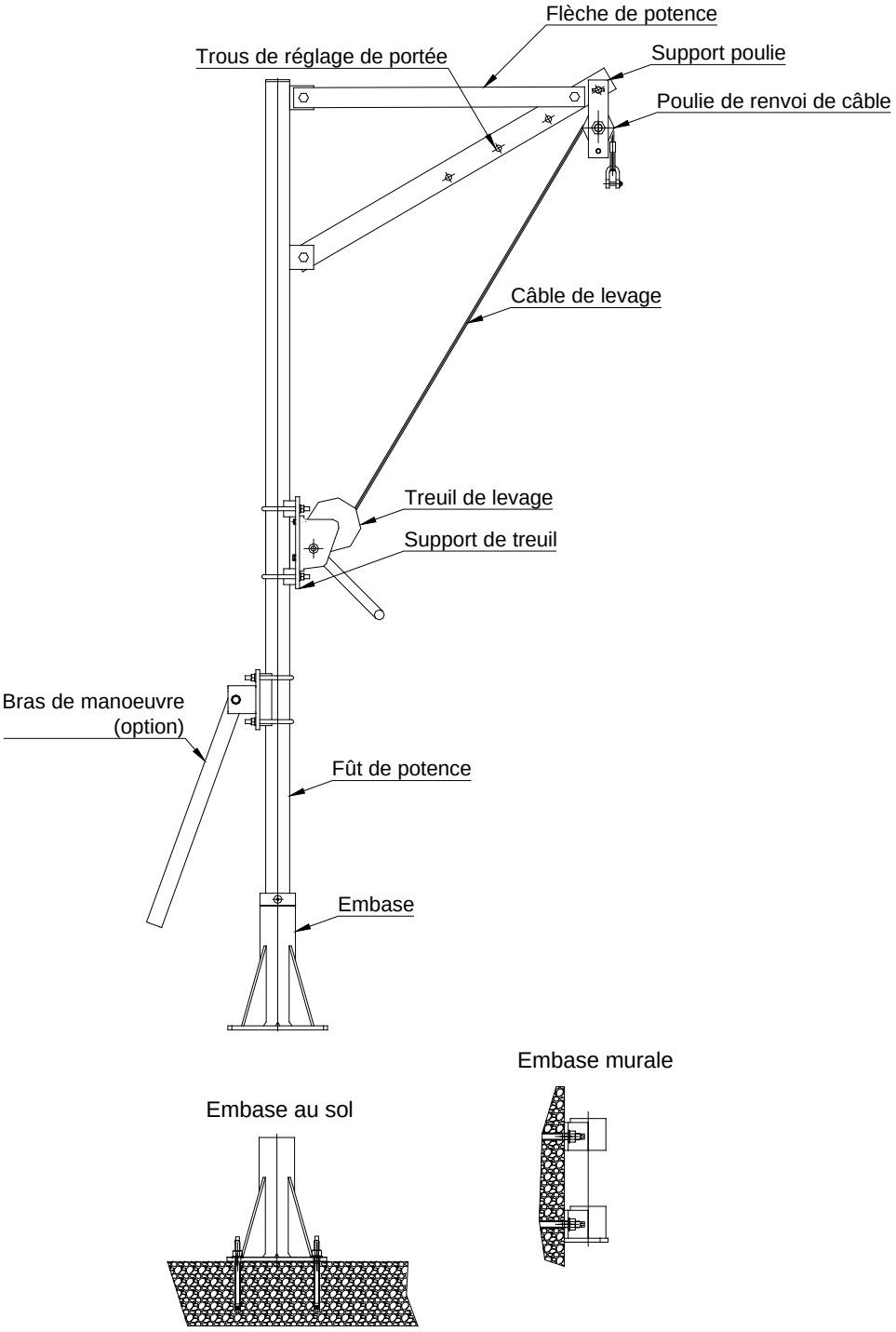

1.1.2. Portées :

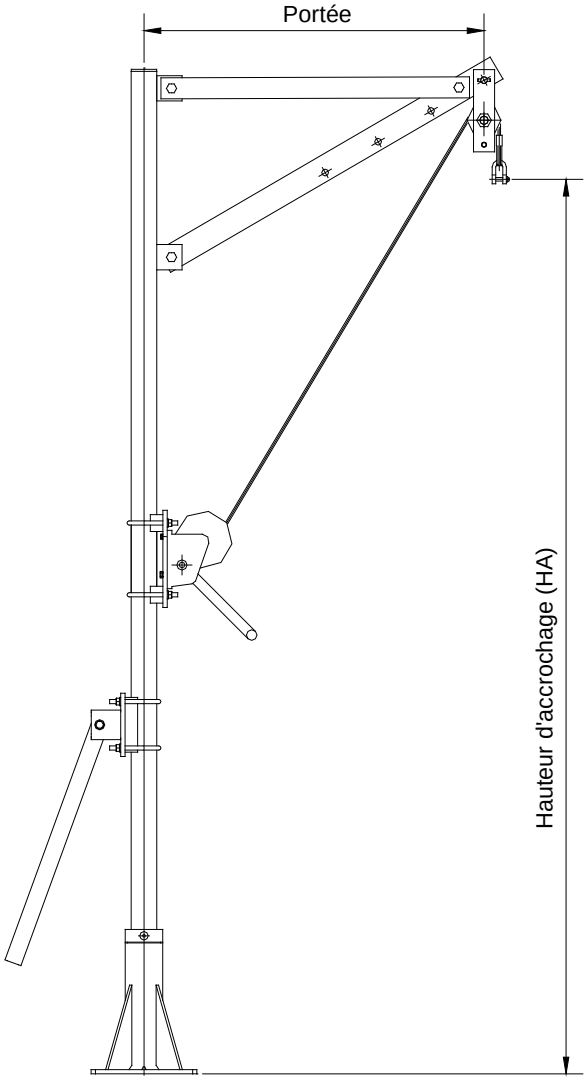

Portée (mm)	430	550	680	800
HA (mm)	1906	1979	2052	2125

1.1.3. Caractéristiques :

Caractéristiques	**PAA150-0.8**
C.M.U.	150 Kg
Poids de la potence	36 Kg
Portée mini-maxi	430 - 800
Hauteur d'accrochage mini-maxi	1906 - 2125
T°C mini-maxi	-10°C/+50°C
Levage de personne	Non
Treuil manuel	Oui
Stop chute	Non
Suspension d'un palan	Oui (option version simplifiée sans treuil)

1.1. Caractéristiques techniques des potences PAA150-1.3

1.1.1.Présentation :

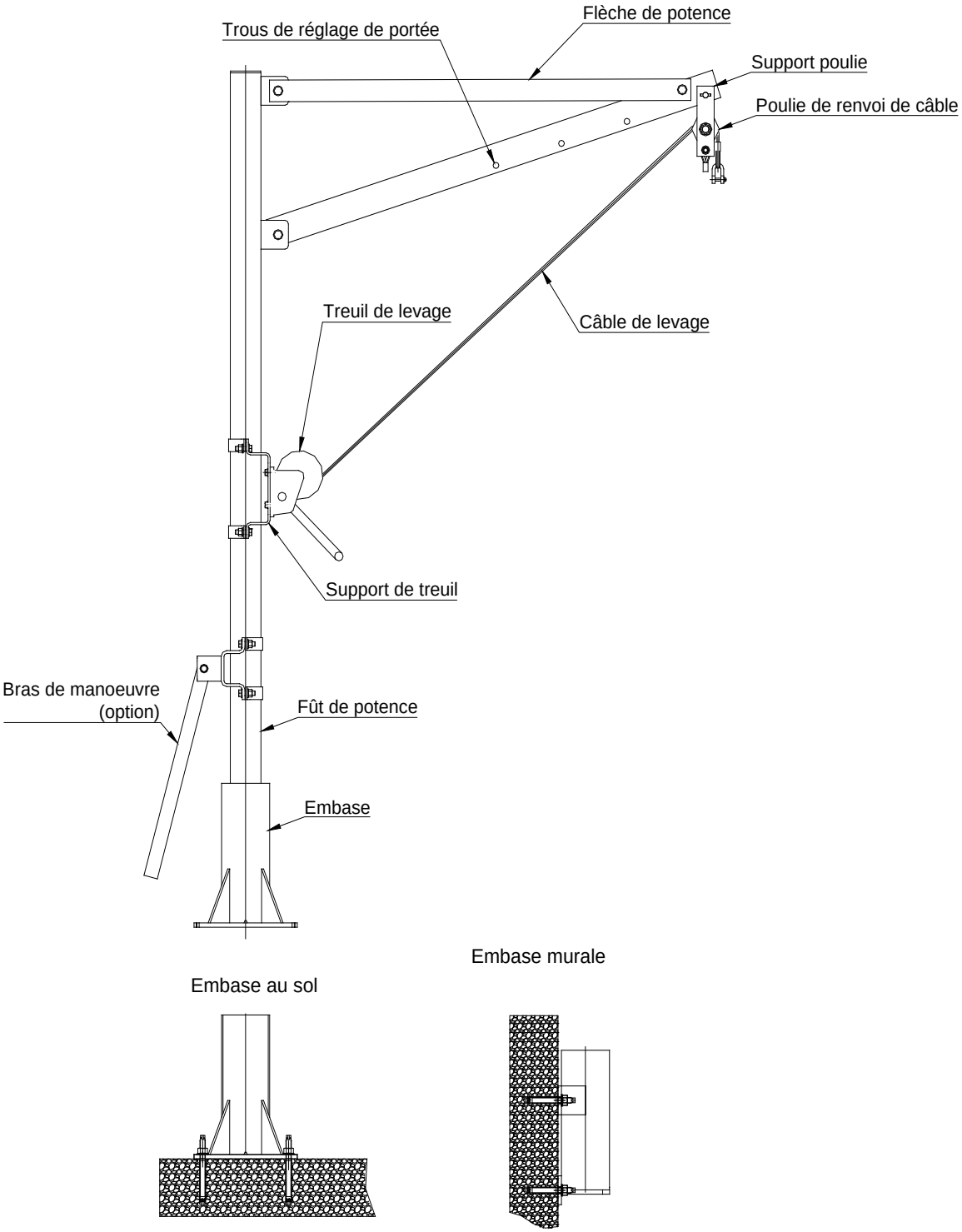

1.1.2. Portées :

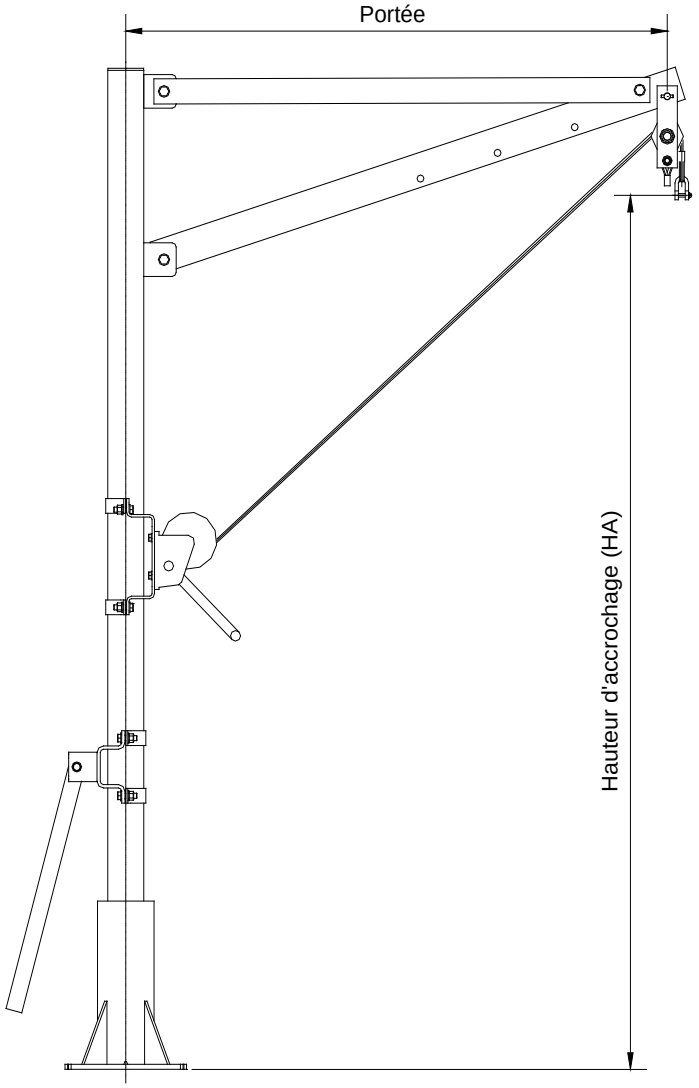

Portée (mm)	730	920	1110	1330
HA (mm)	1863	1936	2009	2082

1.1.3. Caractéristiques :

Caractéristiques	**PAA150-1.3**
C.M.U.	150 Kg
Poids de la potence	52 Kg
Portée mini-maxi	730 - 1330
Hauteur d'accrochage mini-maxi	1863 - 2082
T°C mini-maxi	-10°C/+50°C
Levage de personne	Non
Treuil manuel	Oui
Stop chute	Non
Suspension d'un palan	Oui (option version simplifiée sans treuil)

1.1. Caractéristiques techniques des potences PAA250-0.8

1.1.1.Présentation :

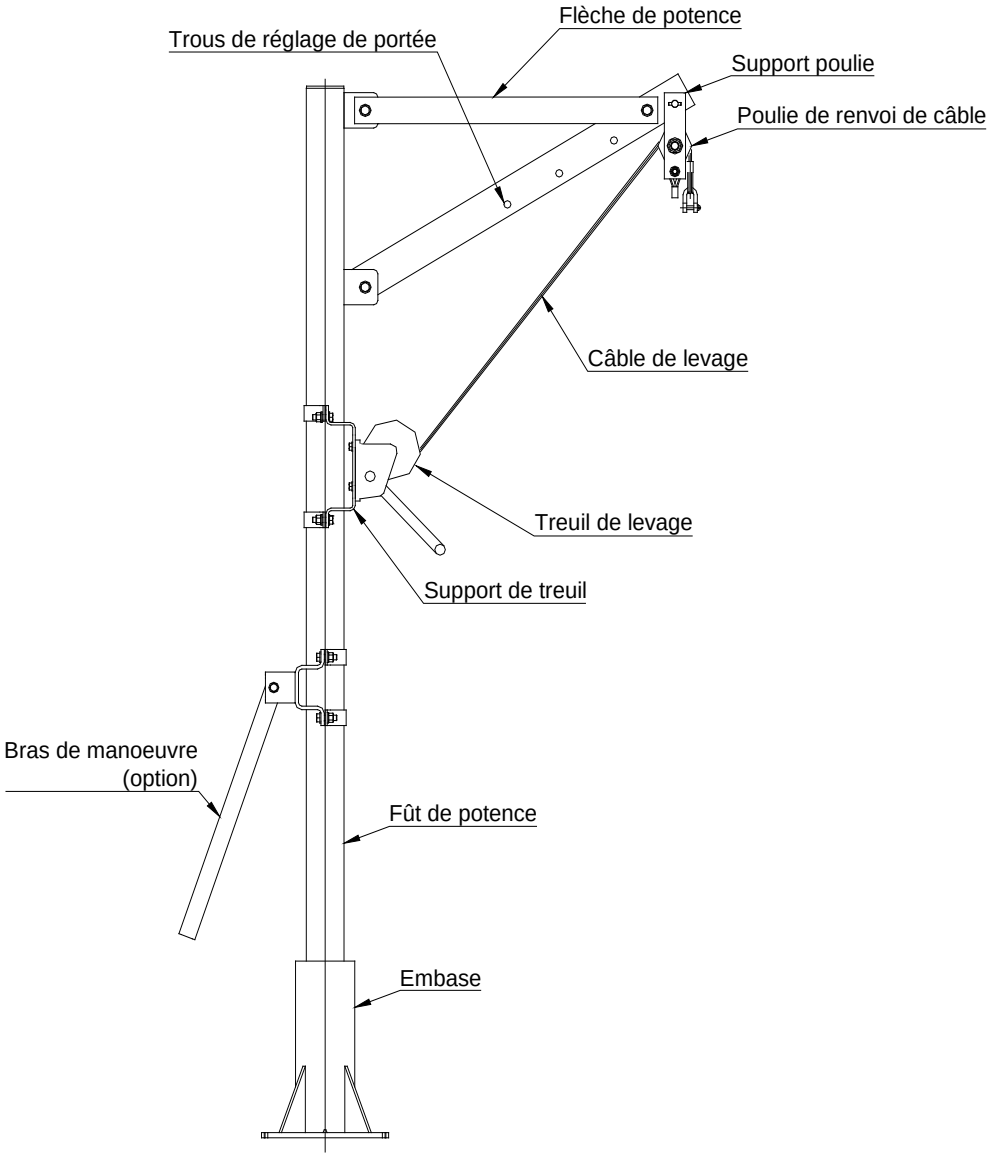

Embase au sol

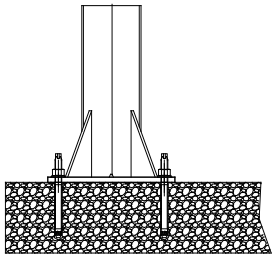

Embase murale

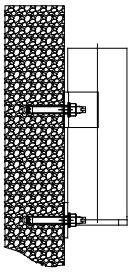

1.1.2. Portées :

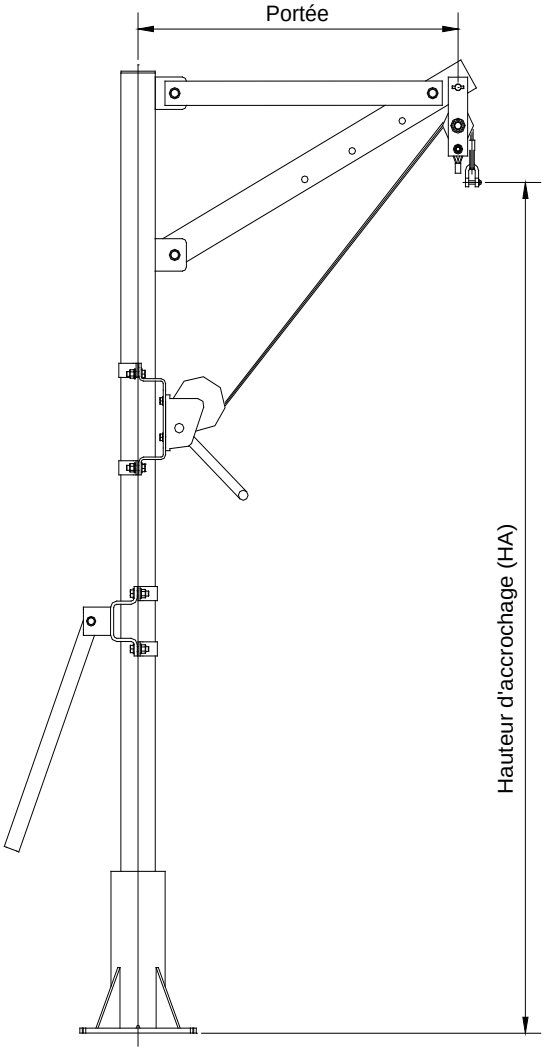

Portée (mm)	430	550	680	825
HA (mm)	1860	1940	2030	2110

1.1.3. Caractéristiques :

Caractéristiques	**PAA250-0.8**
C.M.U.	250 Kg
Poids de la potence	47 Kg
Portée mini-maxi	430 - 825
Hauteur d'accrochage mini-maxi	1860 - 2110
T°C mini-maxi	-10°C/+50°C
Levage de personne	Non
Treuil manuel	Oui
Stop chute	Non
Suspension d'un palan	Oui (option version simplifiée sans treuil)

1.1. Caractéristiques techniques des potences PAA250-1.3

1.1.1.Présentation :

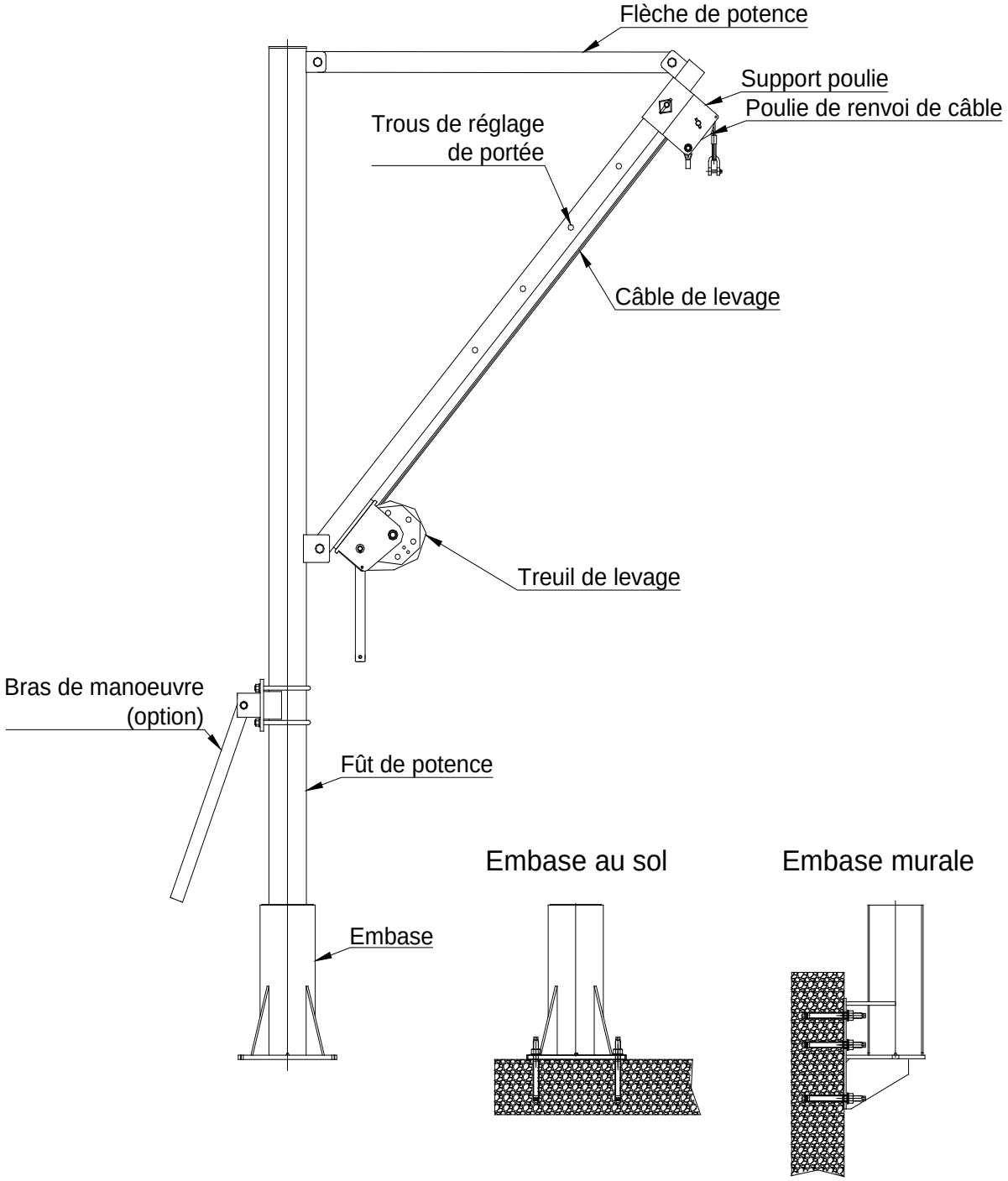

1.1.2. Portées :

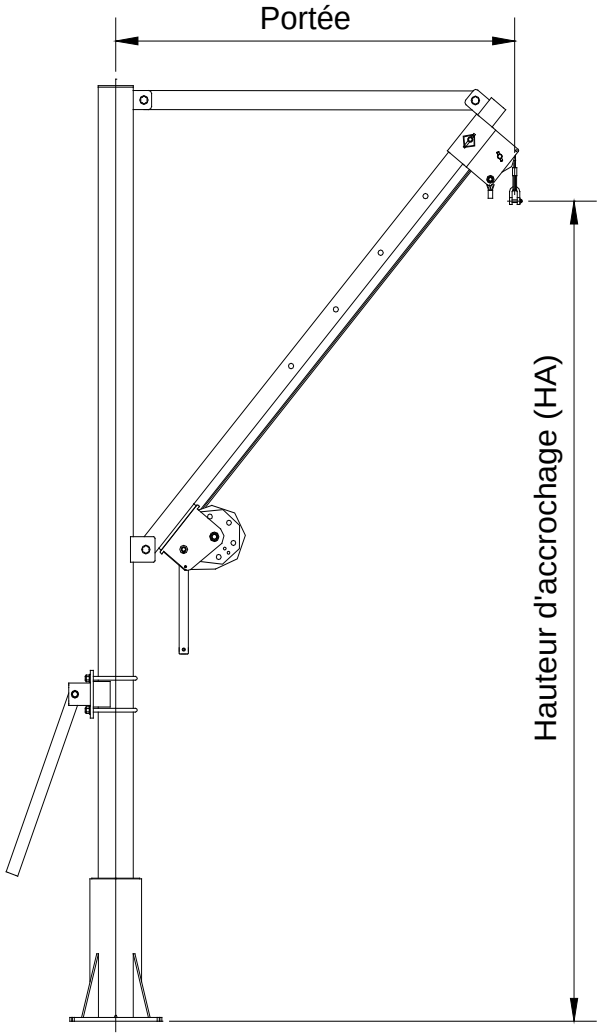

Portée (mm)	720	865	1010	1155	1300
HA (mm)	1865	2040	2220	2400	2577

1.1.3. Caractéristiques :

Caractéristiques	**PAA250-1.3**
C.M.U.	250 Kg
Poids de la potence	60 Kg
Portée mini-maxi	720 - 1300
Hauteur d'accrochage mini-maxi	1865 - 2577
T°C mini-maxi	-10°C/+50°C
Levage de personne	Non
Treuil manuel	Oui
Stop chute	Non
Suspension d'un palan	Oui (option version simplifiée sans treuil)

1.1. Caractéristiques techniques des potences PAA250-2

1.1.1.Présentation :

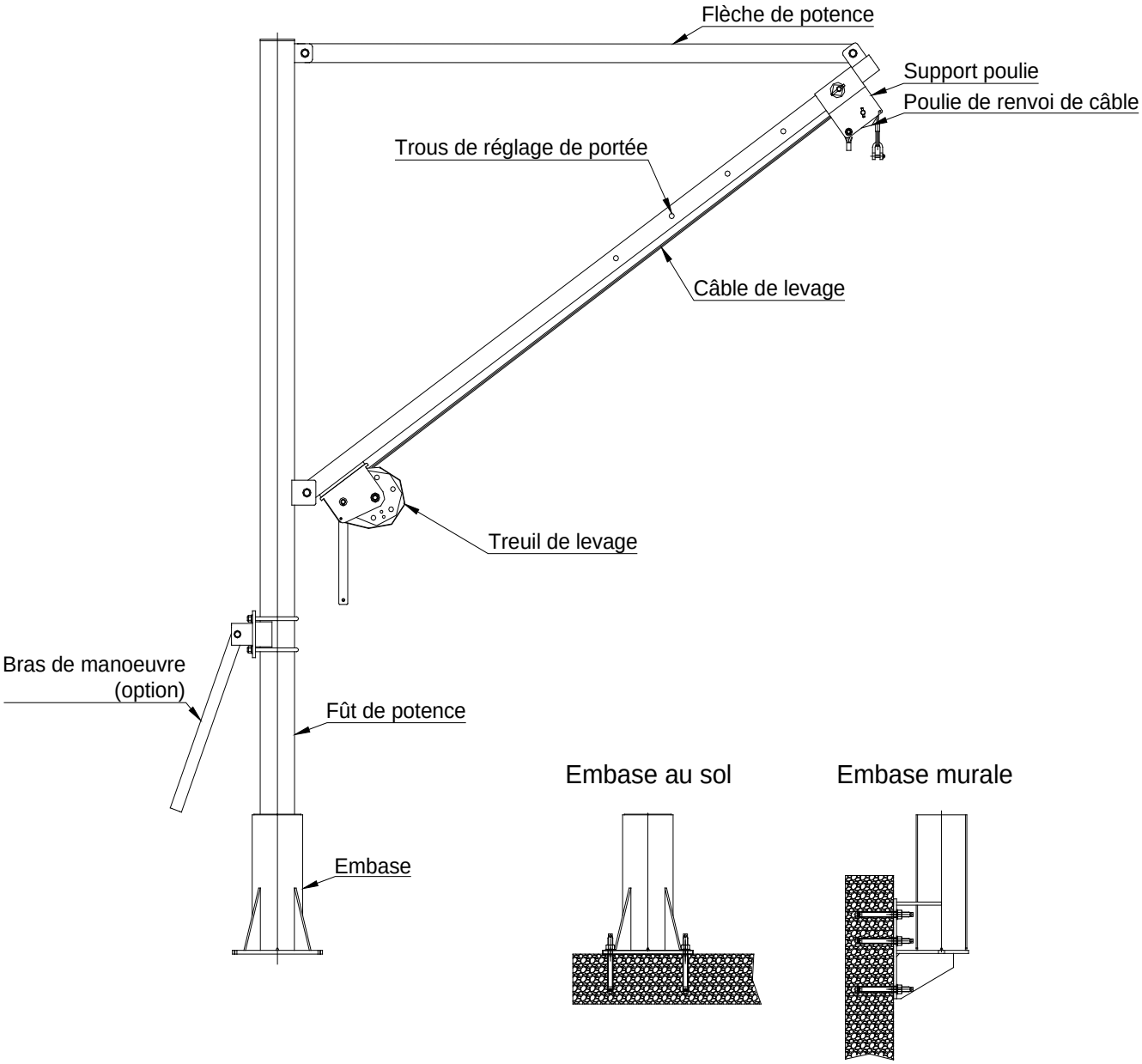

1.1.2. Portées :

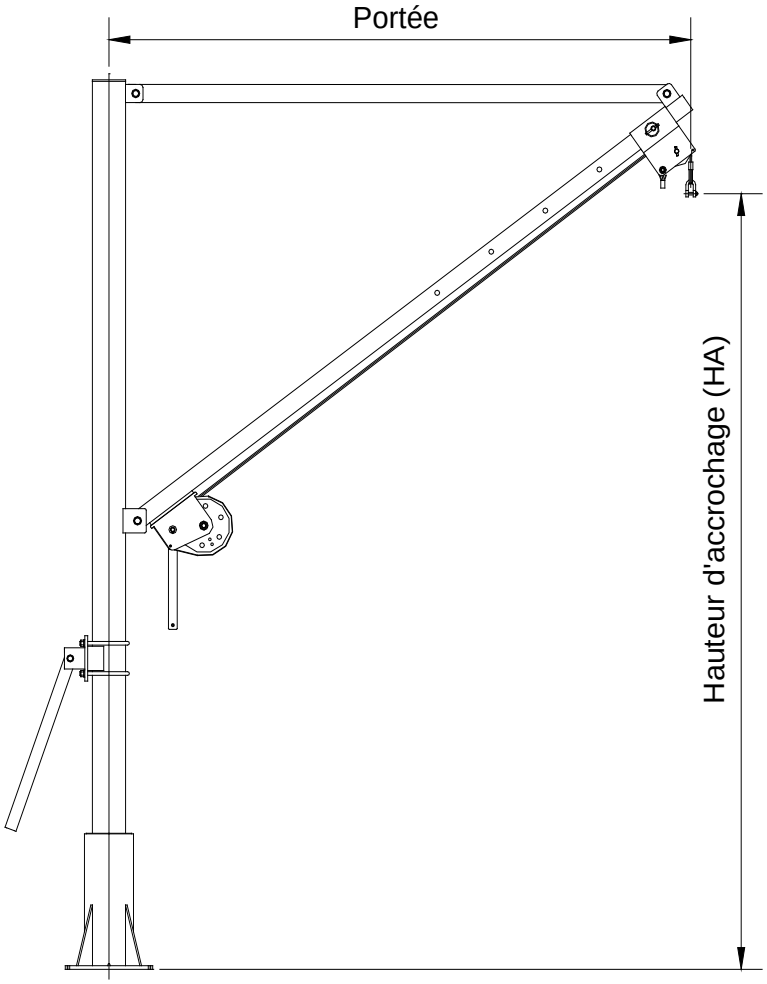

Portée (mm)	1260	1445	1630	1815	2000
HA (mm)	2020	2156	2292	2428	2564

1.1.3. Caractéristiques :

Caractéristiques	**PAA250-2**
C.M.U.	250 Kg
Poids de la potence	69 Kg
Portée mini-maxi	1260 - 2000
Hauteur d'accrochage mini-maxi	2020 - 2564
T°C mini-maxi	-10°C/+50°C
Levage de personne	Non
Treuil manuel	Oui
Stop chute	Non
Suspension d'un palan	Oui (option version simplifiée sans treuil)

1.1. Caractéristiques techniques des potences PAA500-1.3

1.1.1.Présentation :

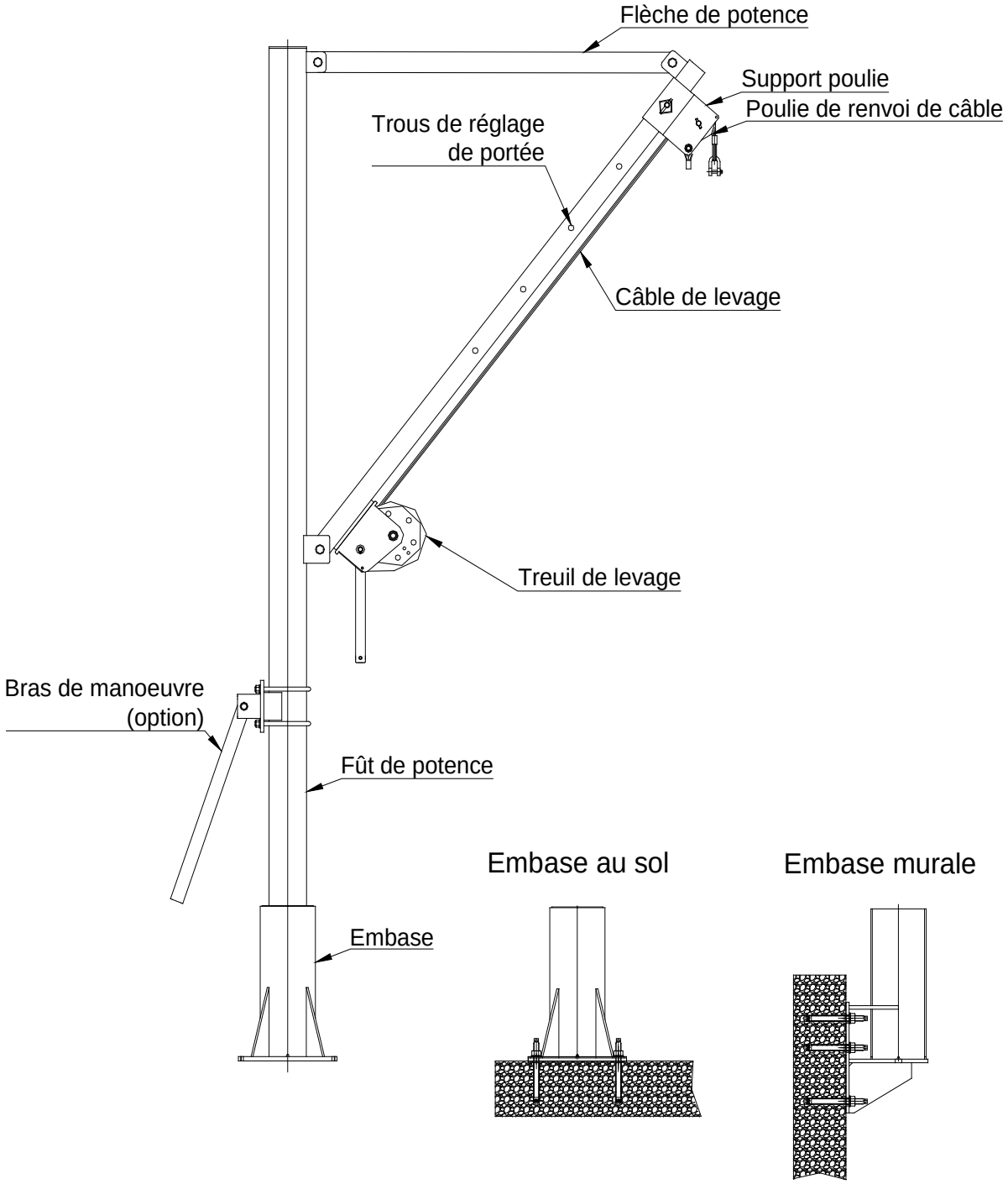

1.1.2. Portées :

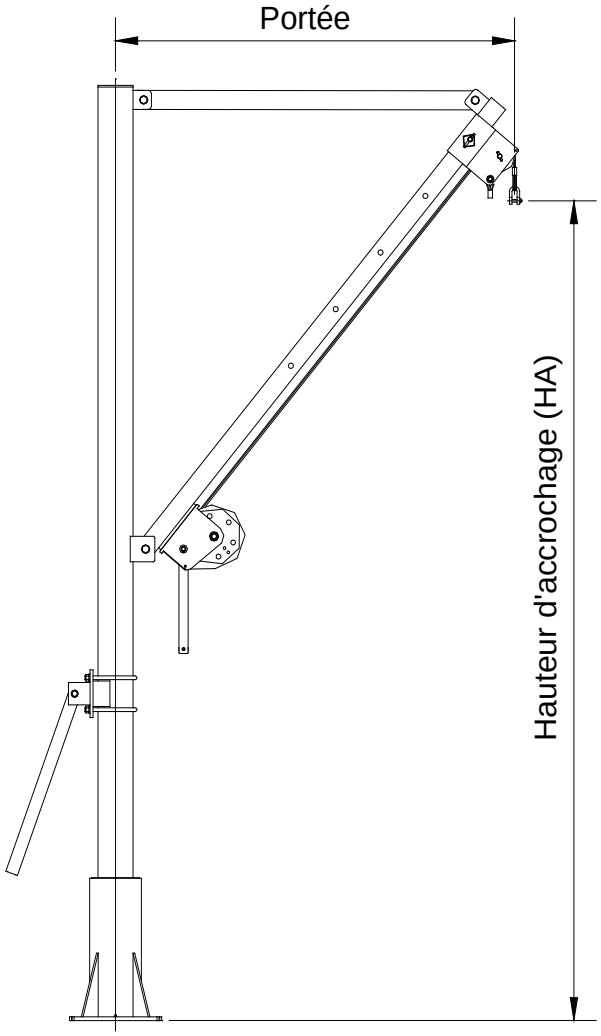

Portée (mm)	720	865	1010	1155	1300
HA (mm)	1865	2040	2220	2400	2577

1.1.3. Caractéristiques :

Caractéristiques	**PAA500-1.3**
C.M.U.	500 Kg
Poids de la potence	60 Kg
Portée mini-maxi	720 - 1300
Hauteur d'accrochage mini-maxi	1865 - 2577
T°C mini-maxi	-10°C/+50°C
Levage de personne	Non
Treuil manuel	Oui
Stop chute	Non
Suspension d'un palan	Oui (option version simplifiée sans treuil)

1.2. Inventaire

Dès la réception du matériel, vérifier la présence de la totalité des pièces.

- 1 Potence : Le fût comprend le mât, les 2 bagues de rotation et la flèche de potence.

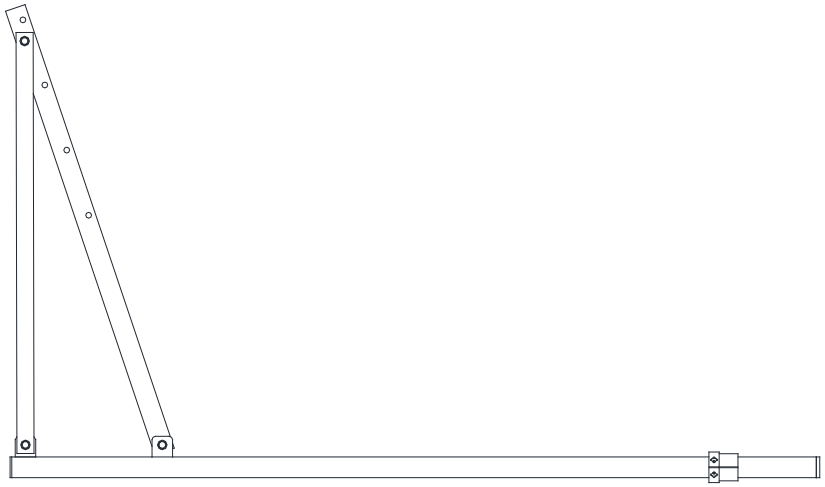

- 1 Poulie de renvoie : La poulie de renvoi comporte la poulie, les 2 supports, l'axe de maintien de poulie et l'axe de réglage de portée avec sa goupille d'arrêt.

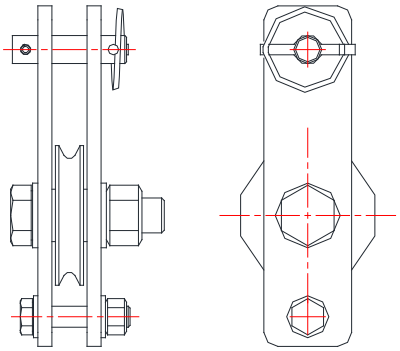

- Embases : Veillez à ce que le nombre d'embase qui vous est livré correspond bien à votre besoin. Les embases sont standards, il vous est possible d'en commander indépendamment de l'appareil de levage.

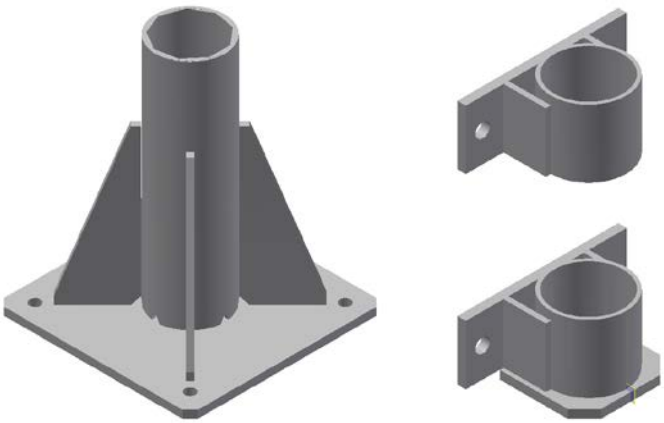

- Le treuil : Le treuil doit être fourni avec son support et son câble de levage.

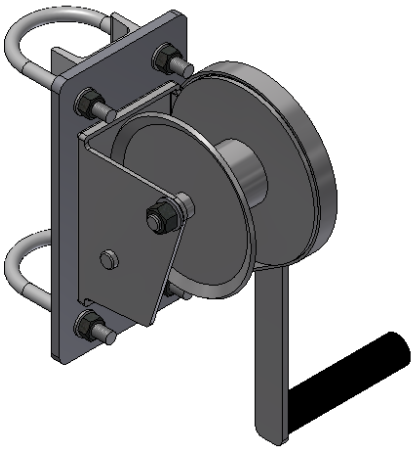

- <u>Le bras de manœuvre (option)</u>

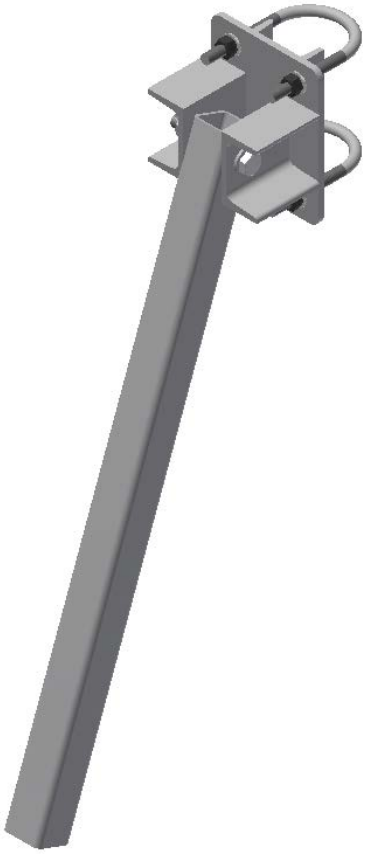

- <u>Poids des différents ensembles :</u>

Poids en Kg

Fût	14
Flèche	12
Treuil	13
Bras de manoeuvre	6
Embase à cheviller	10
Embase murale	5

2. Consignes de sécurité

⚠ : **Pour garantir la bonne utilisation du produit, il convient de respecter les consignes suivantes**

2.1. Installation

- A chaque installation, s'assurer de la rigidité de la structure et des points de fixation de l'appareil.
- Suivre scrupuleusement les instructions d'installations mentionnées en 3.1

2.2. Utilisation

- Avant utilisation, toujours inspecter les tubes de la potence et composants de levage.
- Le matériel ne peut faire l'objet d'une autre utilisation que celle de potence.
- L'utilisation de l'article doit être arrêtée sans délais si un défaut est détecté.
- Ne pas soulever de charges supérieures à celle préconisée. (Attention, les chocs ou l'accrochage accidentel de la charge peuvent provoquer des surcharges.)
- Avant chaque utilisation, vérifier que tous les éléments soient conformément montés.
- Interdiction de stationner ou de circuler sous la potence ou sous la charge suspendue.
- Ne pas laisser une personne non qualifiée utiliser l'appareil.
- La charge ne peut être soulevée qu'après avoir été correctement contrôlée et arrimée.
- Ne fixer le palan qu'à un seul point d'accrochage et s'assurer la corde/chaine de levage entre la potence et la charge soit verticale.
- La potence sous charge ne doit pas être laissée sans surveillance.
- Ne jamais balancer la charge intentionnellement.
- Ne pas jeter l'appareil ou ses composants, évitez tout dommage du matériel.

2.3. Environnement d'utilisation

- Conçue pour fonctionner en milieu agressif avec des températures comprises entre -10 et +50°C, la potence PAA peut être utilisée en milieu marin et en station d'épuration. Pour une utilisation dans milieu particulièrement difficile demandez impérativement l'avis à votre fournisseur.
- En cas d'importantes projections de matière acide ou corrosive, il est conseillé de rincer le matériel à l'eau claire et de le sécher à l'aide d'un tissu.

2.4. Maintenance

- Remplacer tout élément suspect ou usager par des éléments d'origine.
- Toute réparation de la potence doit être effectuée par un technicien agréé.
- Etablir un programme d'inspection et enregistrer toutes les maintenances effectuées sur l'appareil.
- Les conditions d'inspection et de maintenance de la potence doivent être respectées pour assurer son bon fonctionnement.
-Vérifier régulièrement l'état du câble de levage, des manilles et autres accessoires de levage.
-Ne jamais modifier l'appareil sans étude et autorisation du constructeur.

2.5. Accessoires et pièces

- Utiliser uniquement du matériel homologué pour le levage. L'emploi de tout accessoire non homologué peut s'avérer dangereux.

3. Mise en œuvre

Les instructions de montage et d'installation qui suivent sont capitales pour le bon fonctionnement de l'appareil. Le non-respect de ces instructions peut présenter un danger pour la potence et son utilisateur.

3.1. Montage / installation

3.1.1. Installation des embases

<u>Embases à cheviller :</u>

- La distance **minimale** entre le bord de la dalle et l'axe des chevilles est de **125mm.**
- Avant fixation des embases, veillez à ce que les semelles de celles-ci soient parfaitement horizontales.
- Les embases doivent être fixées au sol par quatre chevilles chimiques **M12x160.**

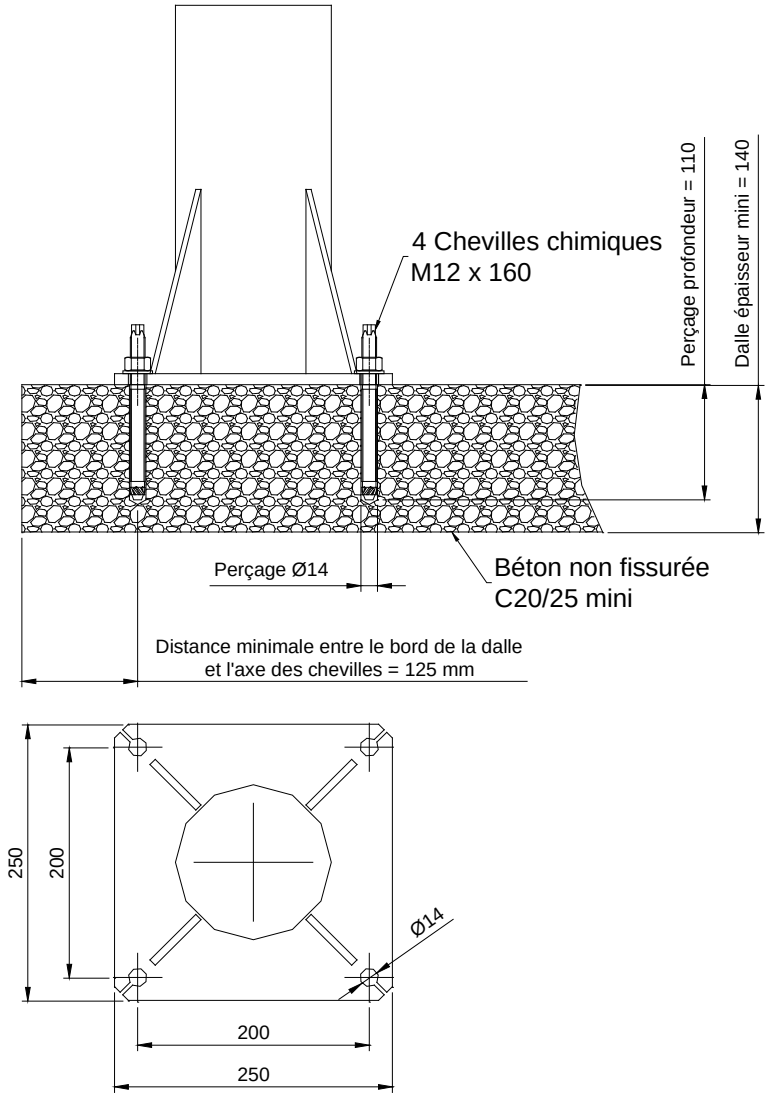

Embases murales :

Les embases murales ne peuvent être utilisées uniquement si le mur est jugé suffisamment résistant pour accueillir les Potences Amovibles Acier et leur CMU respectives. La fixation se fait grâce à quatre chevilles mécaniques Ø15.

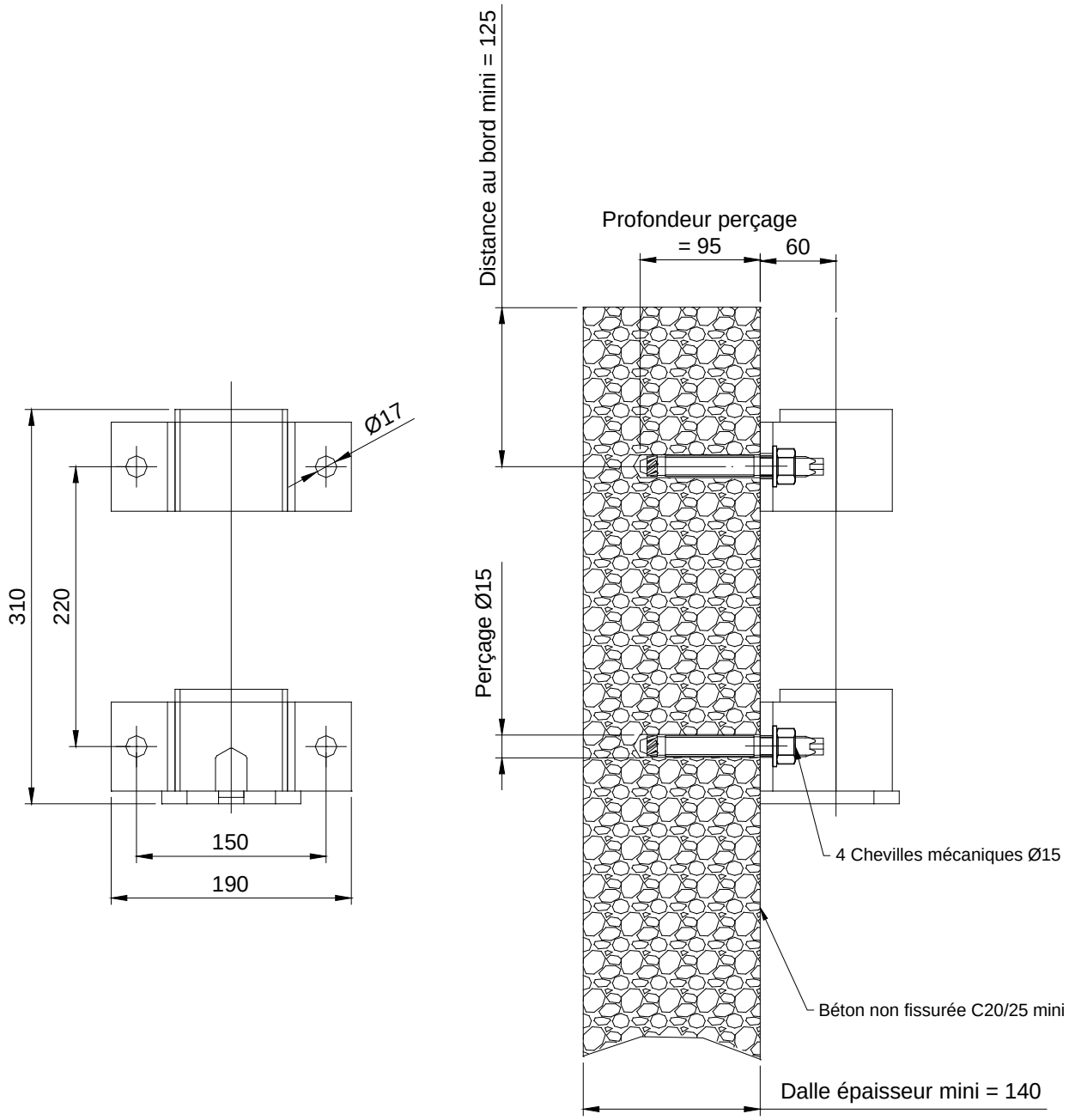

3.1.2.Montage de la potence

a. Insérer la potence dans l'embase à l'aide d'un moyen de levage approprié.

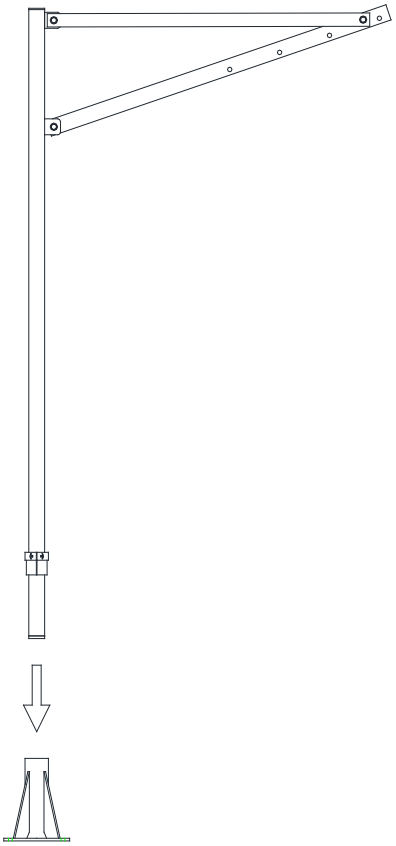

Bien vérifier que les éléments soient complètements insérés les uns dans les autres. La bague supérieure doit arriver à fleur de la partie supérieure de l'embase. Si la bague est plus haute que la partie supérieure de l'embase, la potence est mal engagée dans son embase. Dans ce cas, repositionner correctement la potence.

b. Assembler le treuil sur le fût de la potence et boulonner.

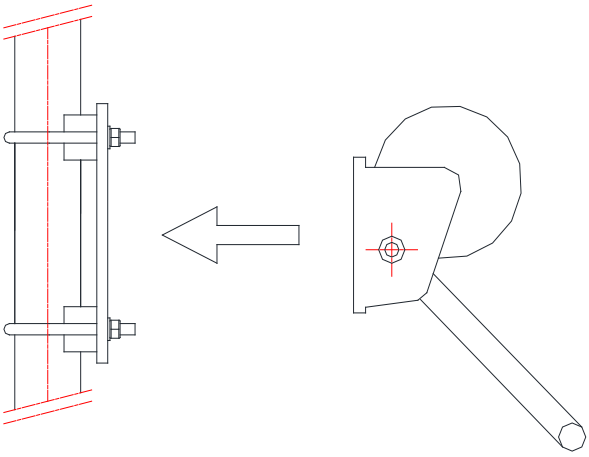

c. Assembler la poulie et son support sur la flèche à la position souhaitée. Ne pas oublier de passer le câble sur la poulie avant d'assembler celle-ci sur le bras.

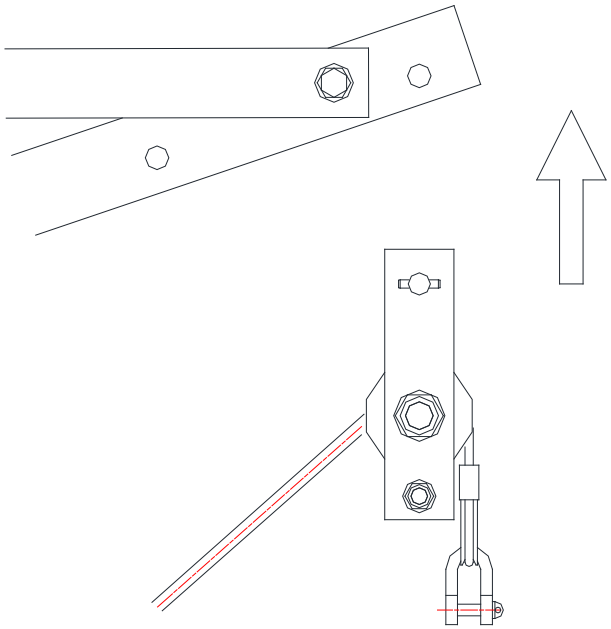

d. Assembler le câble sur le treuil en respectant la procédure de montage de celui-ci. (voir notice jointe).

3.2. Utilisation

Les potences PAA ont été conçues pour lever des charges à hauteur des capacités indiquées sur celles-ci. La CMU (Charge Maximale Utile) est plaquée sur le bras en Kg, elle correspond à la charge maximale de sécurité ne devant pas être dépassée. Chaque opération de levage devra être devancée d'un contrôle du poids de la charge.

Réglage de la portée :

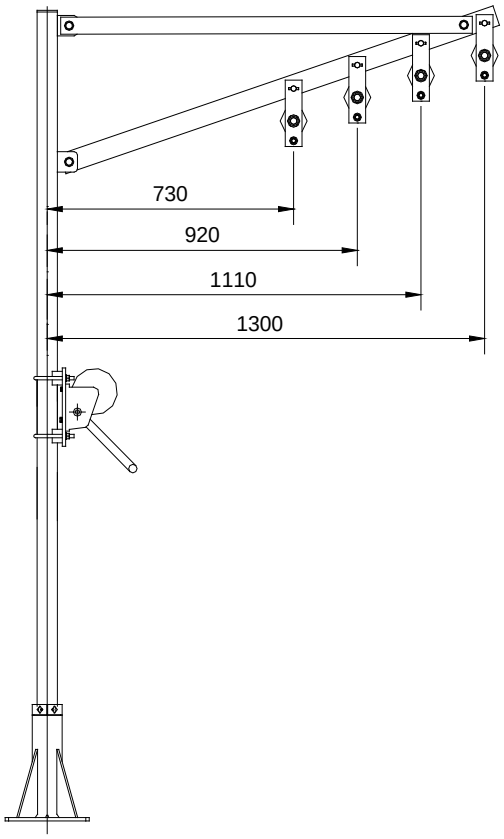

Pour régler la portée, démonter l'axe de liaison bras / poulie et déplacer celle-ci dans les différents trous. Après réglage, boulonner à nouveau.

<u>Utilisation d'un palan électrique : le poids du palan doit être intégrer dans la charge. La vitesse de levage maximale est de 8m/min.</u>

3.3. Transport / Stockage

La potence et le treuil sont prévus pour être installés en extérieur ou en intérieur.

Ne pas jeter l'appareil ni gerber de matériel sur la potence.

4. Condition d'essais en charge des Potences Amovibles Acier

Afin de s'assurer de la bonne tenue du matériel, et à défaut d'une législation précise, voici ce qui est préconisé en matière d'essais dynamiques et statiques en charge.

Toute autre réglementation, qu'elle soit liée à des conditions spécifiques à un pays ou à une utilisation particulière devra faire l'objet d'un cahier des charges dument approuvé.

4.1. Essais Dynamiques :

Pour les essais dynamiques il sera ajouté une surcharge de 10% à la charge nominale, qu'il s'agisse d'un levage électrique ou manuel.

Les essais seront donc pratiqués sur tous les mouvements (levage, direction, translation, rotation etc.) Il ne sera pas nécessaire de lever la charge au maximum de sa hauteur, mais il est possible de le faire et aucun temps n'est imposé.

Une seule manœuvre de chaque mouvement est nécessaire et suffisante.

Interprétation des essais dynamiques :

S'assurer d'aucune déformation visible trop importante.

Mesurer la Hauteur Sous Fer ou Sur Fer à vide avant d'appliquer la charge (charge en extrémité du bras) et remesurer sous charge dynamique.

Faire le ratio pour recalculer la déformation mesurée sous charge dynamique en la divisant par 1,1 afin de l'interpréter en **Flèche sous Charge Nominale**, cette flèche étant directement proportionnelle à la charge.

Seule la flèche sous charge nominale est interprétable à l'exclusion de toute autre !

Les flèches constatées **(interprétées sous charge nominale**) ne doivent pas être supérieures au 1/100ème de la portée seule des potences sur fût et le 1/200ème de la somme Portée + Hauteur.

Si les essais dynamiques donnent satisfaction, il sera procédé aux essais statiques.

4.2. Essais Statiques :

Les essais statiques ont pour unique vocation de s'assurer de la tenue de l'ensemble et de vérifier l'absence de déformation permanente ou résiduelle.

Aucune mesure de flèche ne sera interprétée lors de ces essais si ce n'est que pour vérifier l'absence de déformation permanente.

Conditions à remplir lors des essais statiques :

Pour les essais statiques il sera appliqué une surcharge de 25% en plus de la charge nominale, qu'il s'agisse d'un levage électrique ou manuel.

Ces essais seront pratiqués uniquement sur le mouvement de levage, bras de la potence en position centrale (charge en extrémité du bras)

Il est interdit de soulever la charge majorée de 25% avec l'appareil mais des masses additionnelles seront ajoutées à la charge dynamique.

La durée de cet essai n'excédera pas 30mn.

Interprétation des essais statiques :

Si à la suite des essais statiques, aucune déformation permanente ou résiduelle n'est constatée, l'appareil pourra être mis en service.

Au sens de la Directive Machines Européenne, aucune note de calcul ne sera délivrée sauf demande à la passation de commande, au même titre que les plans de détails, nomenclatures etc…. qui font l'objet du dossier constructeur et à ce titre sont des documents confidentiels.

Concernant les palans électriques à chaîne :

Rappel : le poids du palan doit être intégrer dans la charge. La vitesse maximale d'utilisation est de 8m/min.

Il est rappelé que ces appareils sont pourvus de limiteurs de couple et non de limiteurs de charge.

Aussi pour des raisons de sécurité, leur réglage dépasse largement le seuil de déclenchement de 110% de la charge nominale.

Il est tout à fait acceptable que ces limiteurs de couple puissent être « tarés » à 125 voire 130% de la charge nominale.

Cette mesure ayant pour but d'anticiper l'usure par patinage du système antifriction assurant la limitation du couple et de prévenir ainsi tout risque de « glissement » de la charge.

Récapitulatif :

- Modèle : PAA ……
- Capacité de charge nominale : ..... Kg
- Portée maxi : .....m
- Test dynamique : ..... Kg
- Test statique : ..... Kg

Conditions de vérification:

1°) Essai dynamique à 110% de la charge nominale

2°) Essai statique à 125% de la charge nominale

ATTENTION : En aucun cas la charge statique ne devra être levée par le moyen de levage installé sur la potence (treuil ou palan). La différence de la charge entre essai dynamique et essai statique devra être rajoutée manuellement sur la charge dynamique en évitant toute secousse de la structure. La dépose de la charge devra se faire avec les mêmes précautions.
WARNING: It is prohibited to use the hoisting equipment (hoist or winch) installed on the crane to lift a static load. The difference in load between the dynamic and the static load test must be added manually to the dynamic load in order to avoid any shock of the structure. The same precautions must be taken when unloading.

5. Fiche d'entretien

Modèle : PAA ..... Kg Portée .....m N° de série : C _____

Année de fabrication : 2015 Date de première utilisation : _____

Nom de l'entrepreneur :

Contrôles et entretien

DATE	NOM DES INTERVENANTS	OPERATIONS DE MAINTENANCE EFFECTUEES EN APPLICATION DES RECOMMANDATIONS DU FABRICANT DE L'APPAREIL (*)	TOUTES AUTRES OPERATIONS D'INSPECTION, D'ENTRETIEN, DE REPARATION, DE REMPLACEMENT OU DE MODIFICATION EFFECTUES SUR L'APPAREIL (**)	SIGNATURES DES INTERVENANTS
	Noms : Société :			
	Noms : Société :			
	Noms : Société :			
	Noms : Société :			
	Noms : Société :			
	Noms : Société :			
	Noms : Société :			
	Noms : Société :			

6. Manuel d'utilisation du treuil

Certificat de conformité
1. Données technique
2. Consignes générales de sécurité
3. Montage
5. Utilisation
6. Contrôles
7. Entretien
8. Dépannage

TABLE DES MATIERES

	Certificat de conformité	Page 2
1.	Données technique	Page 3
2.	Consignes générales de sécurité	Page 4
3.	Montage	Page 6
5.	Utilisation	Page 7
6.	Contrôles	Page 7
7.	Entretien	Page 7
8.	Dépannage	Page 7

1 . DONNEES TECHNIQUES

Capacité levage	**kg**	**550**	**800**	**1200**
Modèle		1200 LBS	1800 LBS	2600 LBS
Course par tour de manivelle	mm	39	44	25
Effort à la manivelle		7,24	10	8,7
Rapport de réduction		4.1:1	5 : 1	10 : 1
Longueur de manivelle	mm	210	320	320
Diamètre du tambour	mm	50	70	80
Poids	kg	3,3	8	10,3
Capacité tambour	m	23	24	18
Diamètre de câble	mm	5	7	8

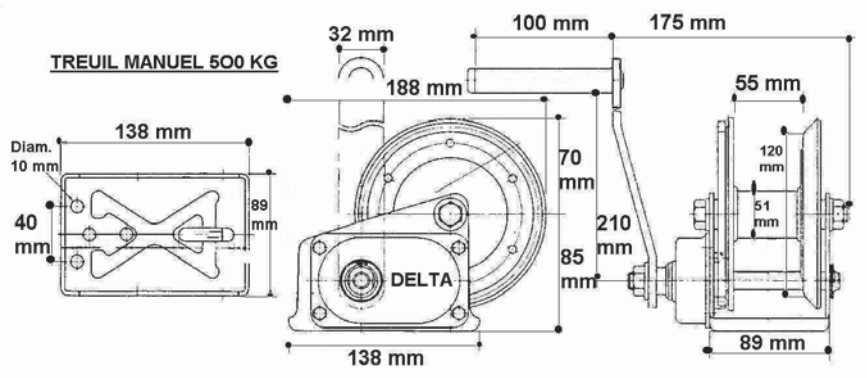

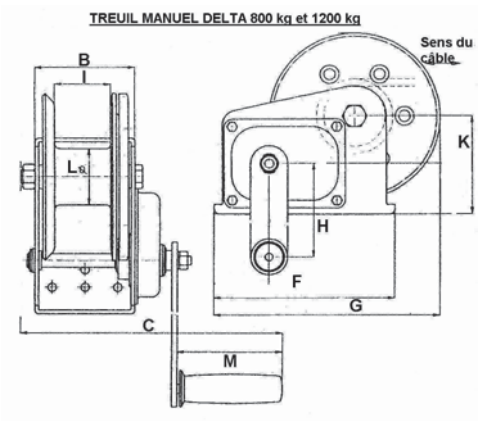

mm	**800 kg**	**1200 kg**
B	107	127
F	193	240
G	245	295
H	300	320
K	106	120
L	70	82
M	100	100
C	270	295
S	70	67

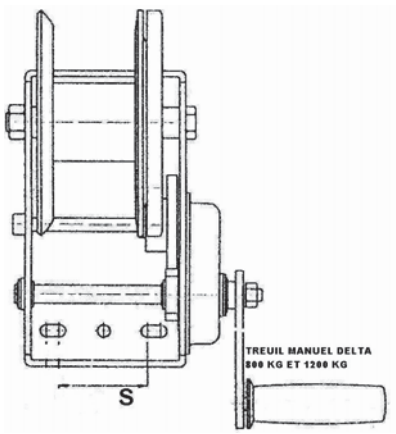

2 . CONSIGNES GENERALES DE SECURITE

Informations sur l'organisation

Le personnel en charge de l'utilisation, de l'entretien et de la maintenance du treuil doit avoir lu et compris les instructions d'utilisation avant de commencer à travailler.
L'exploitant est tenu de permettre un fonctionnement sûr et sans risques, entre autres à l'aide des mesures suivantes :

- Mise à disposition et publication des instructions d'utilisation
- Réalisation d'essais avant la première mise en service et après toute modification significative
- Réalisation des révisions périodiques
- Inscription des révisions dans le cahier de contrôle et conservation du cahier de contrôle

Seul un personnel fiable, formé et mandaté peut réaliser des travaux sur ou à l'aide du treuil.
L'exploitant doit s'assurer que le comportement du personnel avec le treuil à chaîne est conforme aux normes de sécurité.

Informations de sécurité pour l'utilisateur

Attention
Une formation rigoureuse du personnel utilisant et entretenant l'appareil sur ces instructions de montage, d'utilisation et d'entretien est impérativement nécessaire pour la sécurité du travail avant la première utilisation de l'appareil.

Tout dispositif de blocage éventuellement en place doit être démonté avant la mise en service.

Lors de l'utilisation et de l'entretien du treuil est indispensable de respecter les normes de sécurité, telles que par exemple les instructions de prévention des accidents et les réglementations administratives, en particulier les normes relatives à l'utilisation d'appareils de levage.

L'utilisateur du treuil devra observer les instructions de sécurité suivantes :

1. L'exploitant doit veiller à ce que le treuil et les constructions portantes soient contrôlées par un spécialiste avant la première mise en service et, après toute modification significative, avant la remise en service.
2. L'exploitant doit veiller à ce que le treuil et structures portantes soient contrôlés par un spécialiste au moins une fois par an. Il doit en outre les faire contrôler par un spécialiste entre les contrôles annuels, en fonction des conditions d'utilisation.
3. Le contrôle avant la première mise en service, suivant le point 1, portera sur la conformité du montage et de la mise en fonctionnement.
4. L'exploitant doit déterminer, dans le cadre du contrôle suivant le point 2, la partie consommée de la période théorique d'utilisation des treuils. En cas de besoin il devra faire appel aux services d'un spécialiste à cet effet.
5. L'exploitant doit veiller à ce qu'un justificatif des résultats des contrôles du treuil suivant les points 1 à 4 soit rédigé.
6. Les résultats des contrôles du treuil doivent être enregistrés dans le cahier de contrôle.
7. L'exploitant ne peut confier le montage, l'entretien ou l'utilisation autonome du treuil qu'à des opérateurs, habilités à réaliser ces tâches et familiarisés avec celles-ci.
8. Les opérateurs ne peuvent monter, entretenir ou utiliser de manière autonome le treuil que si ils en sont chargés par l'exploitant.
9. L'exploitant doit veiller à ce que les instructions de service livrées par le fabricant soient disponibles et accessibles aux opérateurs chargés du montage, de l'entretien et de l'utilisation autonome du treuil.
10. Lorsque les circonstances de l'exploitation l'exigent, l'exploitant doit rédiger un manuel d'utilisation compréhensible dans la langue des opérateurs, régissant l'utilisation en toute sécurité du treuil en fonction des particularités de l'exploitation et rédigé sur la base des instructions d'utilisation.
11. Les opérateurs doivent respecter les instructions d'utilisation et le manuel d'utilisation.
12. L'exploitant doit veiller à ce que, lors du montage du treuil, le poste de commande de celui-ci soit disposé ou protégé de telle sorte que le conducteur du treuil ne soit exposé à aucun risque dû soit au treuil, soit aux dispositifs de prise de charge ou aux charges elles-mêmes.
13. L'exploitant doit veiller à ce que le treuil soit fixé à des constructions et dispositifs qui soient à même de supporter en toute sécurité les efforts prévisibles.
14. L'exploitant doit veiller à ce que le treuil soit monté, disposé ou fixé de sorte que sa position ne soit pas modifiée involontairement par l'effet des efforts produits lors de son utilisation.
15. L'exploitant doit veiller à ce que le treuil soit monté ou disposé de telle sorte que les dispositifs de prise de charge ne soient pas tirés sur des arêtes et qu'aucune déviation latérale du câble ne se produise lors de son entrée dans le treuil.
16. Le conducteur du treuil veiller à ce que les dispositifs de prise de charge ne soient pas tirés sur des arêtes.
17. L'exploitant et le conducteur du treuil doivent veiller à ce que la charge permise pour le treuil ne soit pas dépassée.
18. Si des charges doivent être levées simultanément par plusieurs treuils, l'exploitant devra veiller à ce que ces treuils soient choisis et disposés de façon à éviter une surcharge de chaque treuil même dans l'éventualité d'une mauvaise distribution de la charge.
19. Au début de chaque équipe de travail, le conducteur du treuil doit contrôler l'état du câble en acier.
20. Si le conducteur du treuil constate des défauts évidents sur le treuil y compris les dispositifs de prise de charge, poulies et équipement et structure porteuse, il devra éliminer ceux-ci de façon immédiate. Si cette tâche ne fait pas partie de ses attributions ou s'il ne dispose pas des connaissances nécessaires, il devra en cas de besoin mettre le treuil hors service et aviser l'exploitant du défaut.
21. L'exploitant doit veiller à ce que les charges ne soient pas élinguées directement à l'aide du câble de levage.
22. Les opérateurs ne doivent pas élinguer les charges directement à l'aide du câble de levage.
23. Le conducteur du treuil ne peut entamer un déplacement de la charge qu'après s'être assuré que celle-ci est correctement fixée et
24. qu'aucune personne ne se trouve dans la zone à risque, ou après avoir reçu de l'accrocheur un signal dans ce sens.
    Le conducteur du treuil doit observer tous les mouvements de la charge et du dispositif d'accrochage de celle-ci.
25. Si le conducteur du treuil ne peut observer tous les mouvements de la charge ou du dispositif d'accrochage de celle-ci depuis son poste, l'exploitant devra prendre les mesures appropriées pour assurer que les personnes ne soient exposées à aucun risque dû à la charge ou au dispositif d'accrochage de celle-ci.
26. L'exploitant doit veiller à ce que des charges levées avec le treuil, auxquelles ou sous lesquelles des travaux doivent être exécutés, soient en outre déposées sur des appuis solides pour les assurer contre la chute avant le début de ces travaux.

Le conducteur du treuil doit déposer sur des appuis solides les charges levées avec le treuil, auxquelles ou sous lesquelles des travaux

27. doivent être exécutés, pour les assurer contre la chute avant le début de ces travaux.
28. Le conducteur du treuil n'a pas le droit d'abandonner le poste de commande du treuil lorsque la charge est suspendue.
29. Si, à l'encontre du point 28, le conducteur du treuil devait abandonner le poste de commande du treuil pour motif de travail alors que la charge est suspendue, l'exploitant devra créer les conditions nécessaires pour protéger la zone à risque sous la charge.
30. Si, à l'encontre du point 28, le conducteur du treuil doit abandonner le poste de commande du treuil pour motif de travail alors que la charge est suspendue, il devra protéger l'espace à risque sous la charge.
31. Le conducteur ne peut transporter des personnes avec la charge ou son dispositif d'accrochage.
32. L'exploitant doit veiller à ce qu'aucune masse en fusion ne soit déplacée avec le treuil.
33. Le treuil ne peut être utilisé pour déplacer des charges solidement fixées, ou pouvant s'accrocher, se coincer ou se bloquer pendant leur déplacement
34. Le conducteur du treuil ne doit pas toucher le câble dans le cadre du fonctionnement normal
35. L'exploitant doit mettre le treuil hors service au terme de sa période théorique d'utilisation.
36. A l'encontre du point 35, une prolongation du fonctionnement sera autorisée si un spécialiste certifie a) qu'il n'existe aucun inconvénient à cette prolongation, et b)que sont réunies les conditions nécessaires pour ce prolongement. Les conditions peuvent être consultées dans le cahier de contrôle.
37. L'exploitant doit veiller à ce que les conditions mentionnées au point 36 soient maintenues en cas de prolongation du fonctionnement
38. Les opérateurs ne peuvent effectuer des travaux d'entretien et d'inspection qu'après s'être assuré que le treuil a été mis hors service et protégé contre la remise en service. Ils ne peuvent effectuer les travaux d'entretien impossibles à réaliser depuis le sol que sur des échafaudages ou des plates-formes.
39. L'exploitant doit prendre et contrôler les mesures de sécurité suivantes pour tous travaux de maintenance et de modification, et pour les travaux dans les zones dans lesquelles le treuil pourrait exposer les personnes à des risques :
    a) Le treuil doit mis hors service et protégé contre toute remise en service non autorisée.
    b) En cas de danger de chute d'objets la zone à risque sous le treuil devra être interdite à l'aide de barrières ou de dispositifs d'avertissement.
    c) L'exploitant devra prendre et contrôler d'autres ou de plus amples mesures de sécurité dans le cas où les mesures de sécurité prévues aux points a) et b) ne seraient pas adéquates ou ne seraient pas pertinentes ou suffisantes du fait des particularités de l'exploitation.
40. Après les travaux de maintenance et de modification, ou après des travaux dans la zone à risque du treuil , celui-ci ne peut être remis en service que lorsque l'exploitant donne son autorisation. Avant de donner celle-ci, l'exploitant ou son mandataire doit s'assurer que :
    a) les travaux sont définitivement terminés
    b) l'ensemble du treuil se trouve de nouveau dans un état sûr pour toutes les personnes ayant participé aux travaux et ayant quitté la zone à risques du treuil

Informations générales sur les risques

Le produit est conçu pour fonctionner exclusivement à la force musculaire humaine. Pendant son fonctionnement l'intérieur de l'appareil comporte aussi bien des pièces nues que des pièces en mouvement ou tournantes.

La santé des personnes ou les objets peuvent subir de graves dommages à la suite de :
- démontage non autorisé de capots.
- utilisation non conforme
- utilisation incorrecte
- entretien et maintenance insuffisants

Le non-respect des normes de sécurité exposées dans ces instructions peut entraîner des lésions voire la mort de personnes.
Ce produit peut occasionner des risques physiques et un danger de mort s'il est utilisé ou mis en œuvre par un personnel non ou insuffisamment formé, ou d'une manière non conforme aux prescriptions.
L'exploitant doit veiller à ce que la formation du personnel d'utilisation et d'entretien soit réalisée à temps avant les travaux avec ou sur le produit.
Ce personnel, risquant des blessures en restant par exemple accroché ou en étant entraîné, ne devra pas porter de vêtements flottants, de cheveux longs non couverts ou de bijoux, boucles d'oreilles comprises.
Les personnes se trouvant sous l'influence de drogues, d'alcool ou de médicaments altérant la capacité de réaction, ne pourront pas effectuer de travaux avec ou sur le produit.
Le contact avec des produits acides ou alcalins concentrés peut entraîner la dégradation ou la corrosion dangereuse de pièces métalliques ; le cas échéant les pièces attaquées devront être immédiatement remplacées.
Cet appareil de levage ne peut pas être utilisé dans des zones à risque d'explosion, sauf s'il a été expressément préparé à cet effet.

Durant le fonctionnement

Il est indispensable d'observer rigoureusement toutes les mesures prescrites dans ces instructions avant, pendant et après la mise en service, ainsi que les instructions générales de sécurité, et en particulier celles relatives à la sécurité de fonctionnement et à la prévention des accidents. Dans le cas contraire il existe une menace d'accidents pouvant éventuellement entraîner la mort.

L'utilisation d'outils ou d'accessoires non permis ou inappropriés peut entraîner des lésions. Le déplacement ou la rotation de pièces peut créer des zones d'écrasement ou de cisaillement, tant sur le produit qu'entre le produit et les pièces de son entourage. Une distance de sécurité suffisante avec les pièces en déplacement ou rotation doit toujours être respectée afin d'éviter la prise de vêtements, de parties du corps ou de cheveux.

Eviter les chaleurs extrêmes (par exemple en cas de soudure), la formation d'étincelles lors de l'utilisation de produits de nettoyage, ou même les flammes découvertes à proximité de pièces inflammables ou déformables sous l'effet de la chaleur (par exemple le bois, les matières plastiques, les huiles, les graisses, les installations ou lignes électriques), car dans le cas contraire il existera un danger d'incendie avec émission de gaz nocifs ou dégradations, par exemple des matériaux isolants.

- Manipuler le câble qu'avec des gants appropriés.
- Ne pas saisir le câble du treuil à proximité du tambour d'enroulement
- Ne pas toucher le tambour lorsque celui-ci est en fonctionnement
- Veiller à respecter le sens de rotation de la manivelle et le sens d'enroulement du câble sur le tambour. Un enroulement du câble dans le mauvais sens peut provoquer la chute de la charge en suspension
- Laisser toujours tris tours morts sur le tambour même si vous n'utiliser pas toute la longueur de câble
- Lors du déroulement du câble, il convient de veiller à ce qu'il reste au minimum trois tours morts sur le tambour
- La déviation du câble lors de l'enroulement ne doit pas dépasser 4°
- La hauteur entre la dernière couche d'enroulement du câble et le bord du treuil doit équivaloir au minimum à 1 ½ le diamètre du câble.
- Le câble doit être enroulé sur le tambour en position tendue
- Ce treuil à été conçu pour une utilisation manuelle : toute motorisation de l'appareil est interdite
- Protéger les rondelles du frein de charge de toute trace de graisse et d'humidité

3 . MONTAGE

Montage du treuil

L'appareil doit être fixé à l'aide des 4 vis correspondant au type de treuil que vous avez choisi : se reporter au tableau.
Afin de garantir une utilisation sans risque du treuil, celui-ci doit être installé sur un châssis en dur parfaitement plat et parallèle afin que les deux flasques du treuil n'aient aucune différence de réaction physique.
S'assurer que l'élément sur lequel l'appareil est fixé, accroché ou monté puisse supporter de façon sûre la charge accrochée, ainsi que le propre poids de l'appareil.
Serrer tous les vis de fixation de façon homogène.

Montage du câble

Le câble à utiliser doit être choisi en fonction des informations figurant sur la plaque du treuil. Nous vous recommandons le câble à torons ronds 6 X 19 +1SE, selon la norme DIN 3060 ou 6 X 37 +1 SE selon la DIN 3066.
Dans le cas d'un levage pour une charge non guidée, il convient de choisir le câble anti-giratoire 18 X 7 +1SE, sans danger en cas de pivotement de la charge.

Le câble de levage doit posséder une résistance minimale de 1770N/mm2.

Note 1 : La longueur minimum de câble sur le tambour du treuil équivaut toujours à trois tours morts , et ceci, même en cas de levage de la charge à hauteur maximale.

Note 2 : Lors du montage, bien veiller à ce que le câble soit monté dans le sens d'enroulement figurant sur le treuil. Le fonctionnement du frein du treuil n'est pas compatible avec un montage du câble dans le sens inverse d'enroulement.

Pour fixer le câble au fixer, passer le dans l'ouverture prévu sur le côté du tambour puis fixer le solidement dans l'étrier.

Angle de déroulement du câble

Afin d'éviter tous dommages corporels ou matériels, il convient de procéder au déroulement du câble comme indiqué dans le tableau suivant :

4 .Utilisation

- La charge monte lorsque l'utilisateur tourne la manivelle dans le sens des aiguilles d'une montre
- La charge descend lorsque l'utilisateur tourne la manivelle dans le sens inverse des aiguilles d'une montre
- Le système de frein du treuil permet de maintenir la charge dans n'importe quelle position lorsque l'utilisateur lâche la manivelle.
- Ce treuil n'est pas adapté pour une utilisation autre que manuelle.

5. Contrôles

L'appareil, ainsi que les structures portantes doivent être contrôlés par un organisme spécialisé avant la première mise en service et après toute modification significative, avant la remise en service.

L'exploitant doit veiller à ce que les structures portantes et l'appareil soient contrôlés par un spécialiste au moins une fois par an. Il doit en outre les faire contrôler par un spécialiste entre les contrôles annuels, en fonction des conditions d'utilisation.

L'exploitant doit par ailleurs veiller à ce qu'un justificatif des résultats de l'organisme spécialisé soit rédigé.

L'utilisateur de treuil ne peut entamer un déplacement de la charge qu'après s'être assuré que celle-ci soit correctement fixée et qu'aucune personne ne se trouve dans la zone à risque.
Vérifier visuellement le bon état de la structure portante.
ainsi que le bon fonctionnement du frein du treuil.

6. Entretien

Une inspection régulière du câble de levage est recommandée : contrôler très attentivement le câble en vous reportant à la norme DIN 15020.

Important : Tout câble usé ou endommagé doit immédiatement être remplacé

Il convient de graisser le réducteur du treuil environ quatre fois par an, selon la fréquence d'utilisation de l'appareil, avec un produit type Shell Retinax AX ou son équivalent.

Veiller impérativement à ce que le frein du treuil ne présente aucune trace de lubrifiant ou autre graisse.

Le câble doit être lubrifié de façon très régulière, selon les conditions et fréquences d'utilisation de l'appareil, avec de l'huile type Shell Omala ou son équivalent.

Nous recommandons que les contrôles et réparations de cet appareil DELTA soient faits dans notre usine ou uniquement chez un de nos réparateurs agréés.

Seules les pièces détachées de marque DELTA doivent être installées sur l'appareil.

7. Dépannage

Panne	Causes	Solution
La charge n'est pas tenue en position	- enroulement du câble dans le mauvais sens - frein bloqué ou défectueux - disques de frein humides ou gras	- Repositionner le câble correctement - Contrôler les pièces du frein, changer les pièces bloquées et nettoyer les disques
Le frein ne se débloque pas	- mécanisme du frein ou disques de frein grippés	- donner un petit coup avec la paume de la main sur la manivelle dans le sens de descente du treuil afin de débloquer le frein

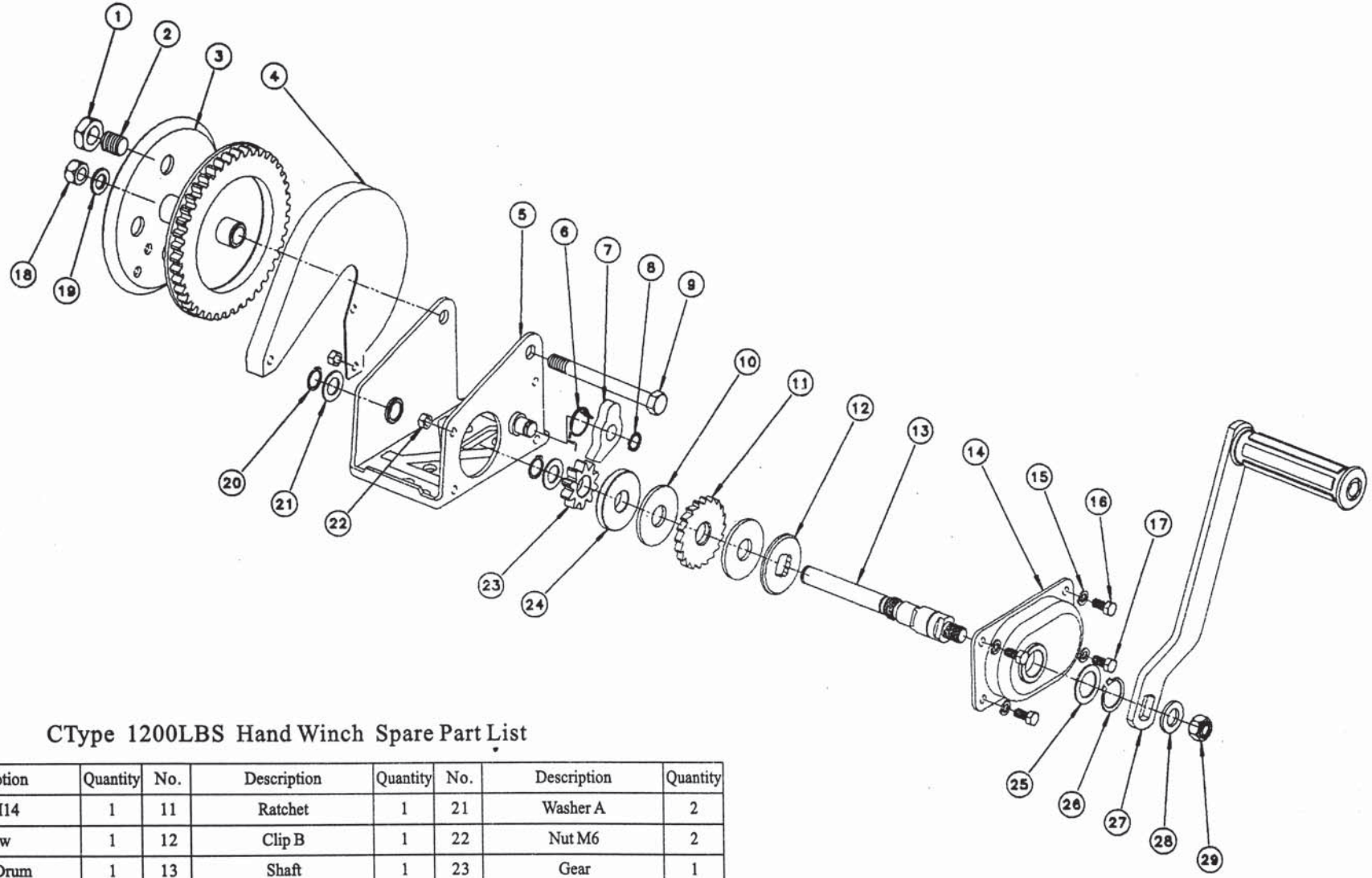

CType 1200LBS Hand Winch Spare Part List

No.	Description	Quantity	No.	Description	Quantity	No.	Description	Quantity
1	Nut M14	1	11	Ratchet	1	21	Washer A	2
2	Screw	1	12	Clip B	1	22	Nut M6	2
3	Twine Drum	1	13	Shaft	1	23	Gear	1
4	Cover	1	14	Cover Part	1	24	Clip A	1
5	Monted Base	1	15	Washer 6	4	25	Washer B	1
6	Snap Ring	1	16	Bolt M6x16	2	26	Retaining Ring for Axle 20	1
7	Ratchet Claw	1	17	Bolt M6x10	2	27	Rocher Arm	1
8	Retaining Ring for Axle 12	1	18	Nut M10	1	28	Washer 12	1
9	Bolt M10x100	1	19	Washer 10	1	29	Nut M12	1
10	Friction Flake	2	20	Retaining Ring for Axle 13	2	30		

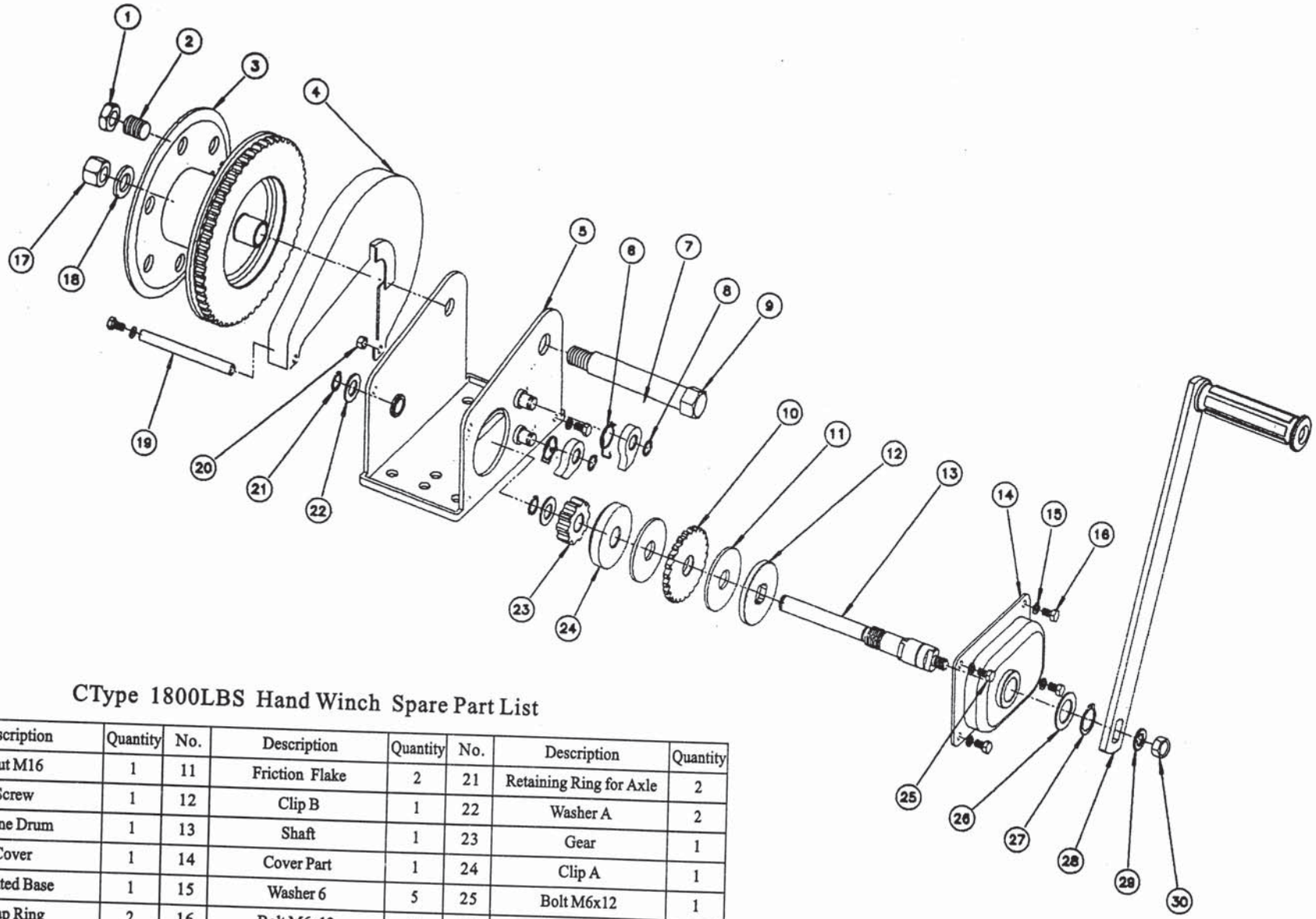

CType 1800LBS Hand Winch Spare Part List

No.	Description	Quantity	No.	Description	Quantity	No.	Description	Quantity
1	Nut M16	1	11	Friction Flake	2	21	Retaining Ring for Axle	2
2	Screw	1	12	Clip B	1	22	Washer A	2
3	Twine Drum	1	13	Shaft	1	23	Gear	1
4	Cover	1	14	Cover Part	1	24	Clip A	1
5	Monted Base	1	15	Washer 6	5	25	Bolt M6x12	1
6	Snap Ring	2	16	Bolt M6x12	5	26	Washer B	1
7	Ratchet Claw	2	17	Nut M16	1	27	Retaining Ring for Axle	1
8	Retaining Ring for Axle 12	2	18	Washer 16	1	28	Rocher Arm	1
9	Shaft	1	19	Support Rod	1	29	Washer 10	1
10	Ratchet	1	20	Nut M6	1	30	Nut M10	1

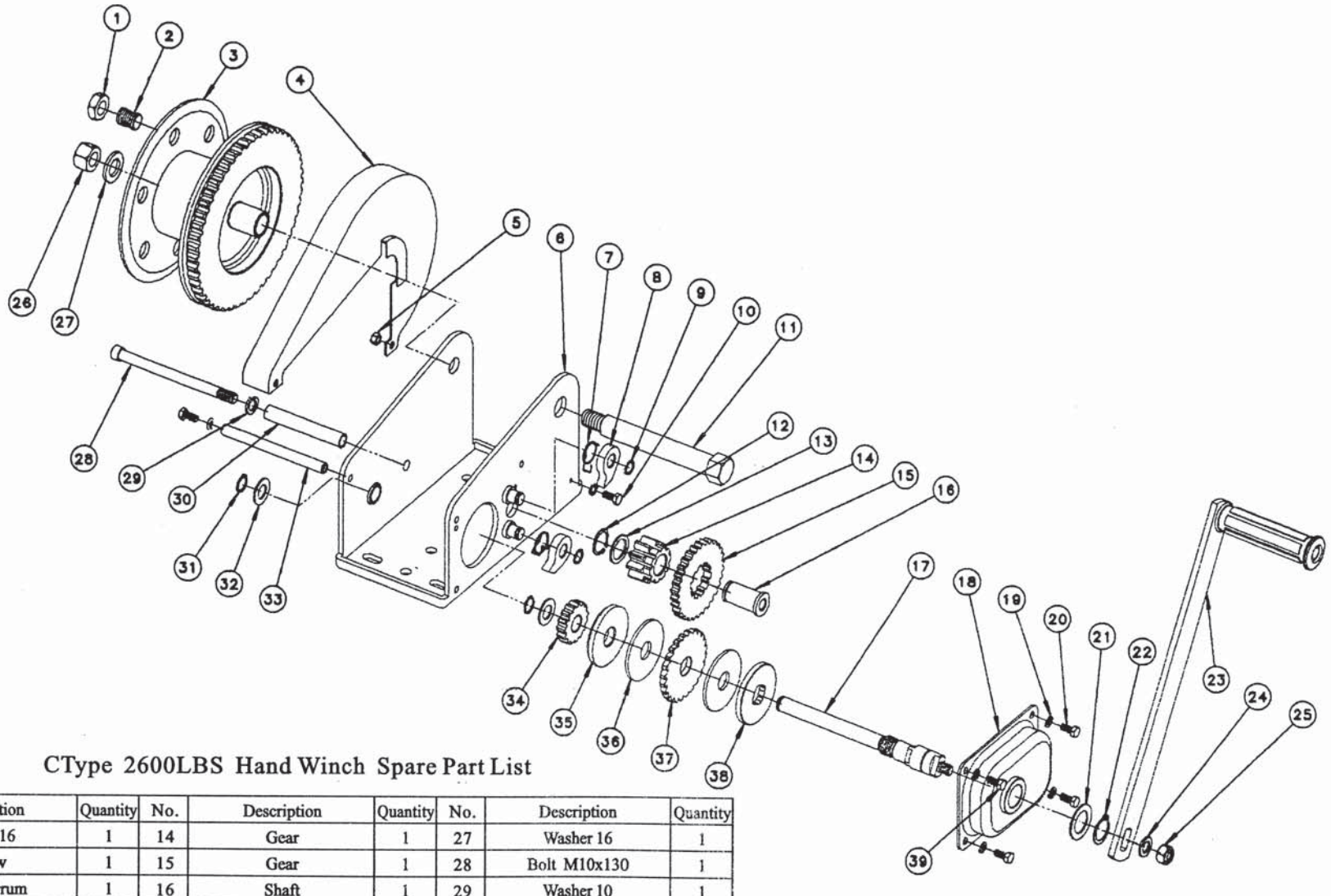

CType 2600LBS Hand Winch Spare Part List

No.	Description	Quantity	No.	Description	Quantity	No.	Description	Quantity
1	Nut M16	1	14	Gear	1	27	Washer 16	1
2	Screw	1	15	Gear	1	28	Bolt M10x130	1
3	Twine Drum	1	16	Shaft	1	29	Washer 10	1
4	Cover	1	17	Shaft	1	30	Support Pipe	1
5	Nut M6	1	18	Cover Part	1	31	Retaining Ring for Axle 15	2
6	Monted Base	1	19	Washer 6	6	32	Washer A	2
7	Snap Ring	2	20	Bolt M6x10	3	33	Support Rod	1
8	Ratchet Claw	2	21	Washer C	1	34	Gear	1
9	Retaining Ring for Axle 12	2	22	Retaining Ring for Axle 22	1	35	Clip A	1
10	Bolt M6x116	2	23	Rocher Arm	1	36	Friction Flake	2
11	Shaft	1	24	Washer 10	1	37	Ratchet	1
12	Retaining Ring for Axle 20	1	25	Nut M10	1	38	Clip B	1
13	Washer B	1	26	Nut M16	1	39	Bolt M6x20	1

POTENCE AMOVIBLE ACIER 75KG

PAA75/1.3

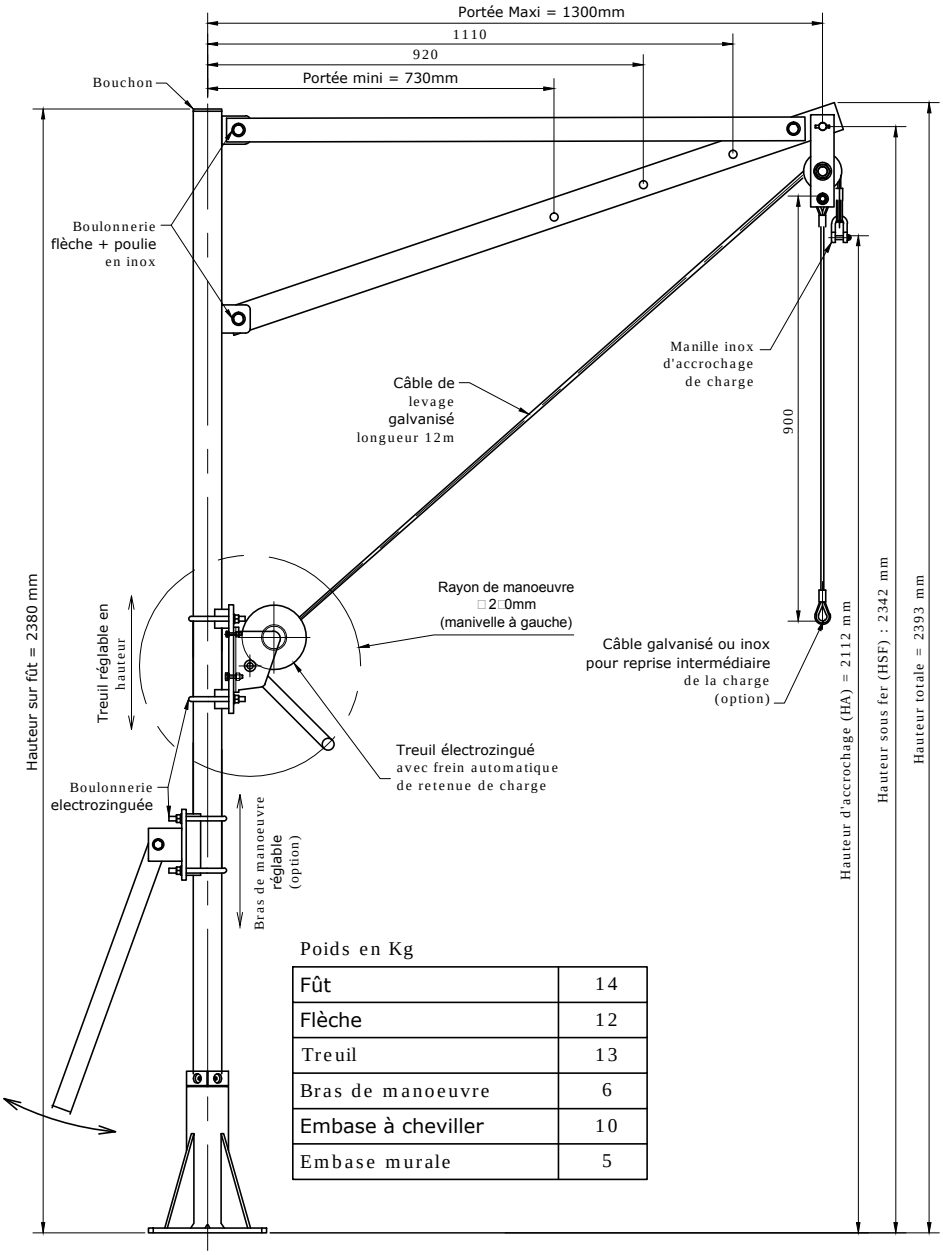

Portée (mm)	730	920	1110	1300
HA (mm)	1920	1984	2048	2112
HSF (mm)	2150	2214	2278	2342

Poids en Kg

Fût	14
Flèche	12
Treuil	13
Bras de manoeuvre	6
Embase à cheviller	10
Embase murale	5

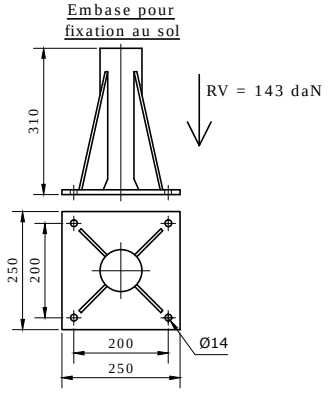

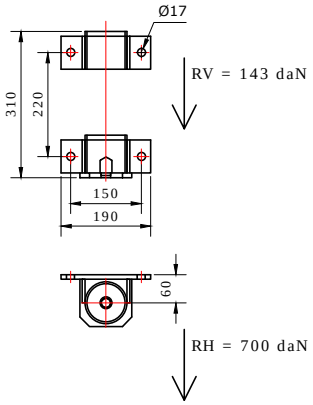

Potence amovible acier pour station d'épuration
Référence **PAA75/1.3**
Finition galvanisée, embase galvanisée et peinte
Capacité de levage = 75Dan
Portée réglable de 730mm à 1300mm
Hauteur d'accrochage à la manille = 2112mm
Equipé d'un treuil manuel suivant descriptif ci dessous:
- Finition électrozinguée
- Frein automatique de retenue de charge
- Course par tour de manivelle = 39mm
- Capacité d'enroulement = 23m
- Diamètre du câble = 4mm
- Effort à la manivelle = 72N

Equipé d'une poulie inox montée sur roulement
Equipé d'un câble galvanisé longueur 12m
Equipé d'une manille inox pour accrochage de la charge
Couple de renversement CR = 154 Dan.m
Réaction maxi par cheville = 343 DaN
Chevillage recommandé :
- Chevilles chimiques M12 pour embase au sol
- Chevilles mécaniques Ø15 pour embase murale

- Bras de manoeuvre
- Boulonnerie treuil et bras de manoeuvre inox
- Câble inox
- Elingue de reprise galvanisée ou inox
- Chevilles
- Peinture RAL spéciale pour les embases
- Treuil inox
- Version toute inox
- Version simplifiée : sans treuil, suspension palan

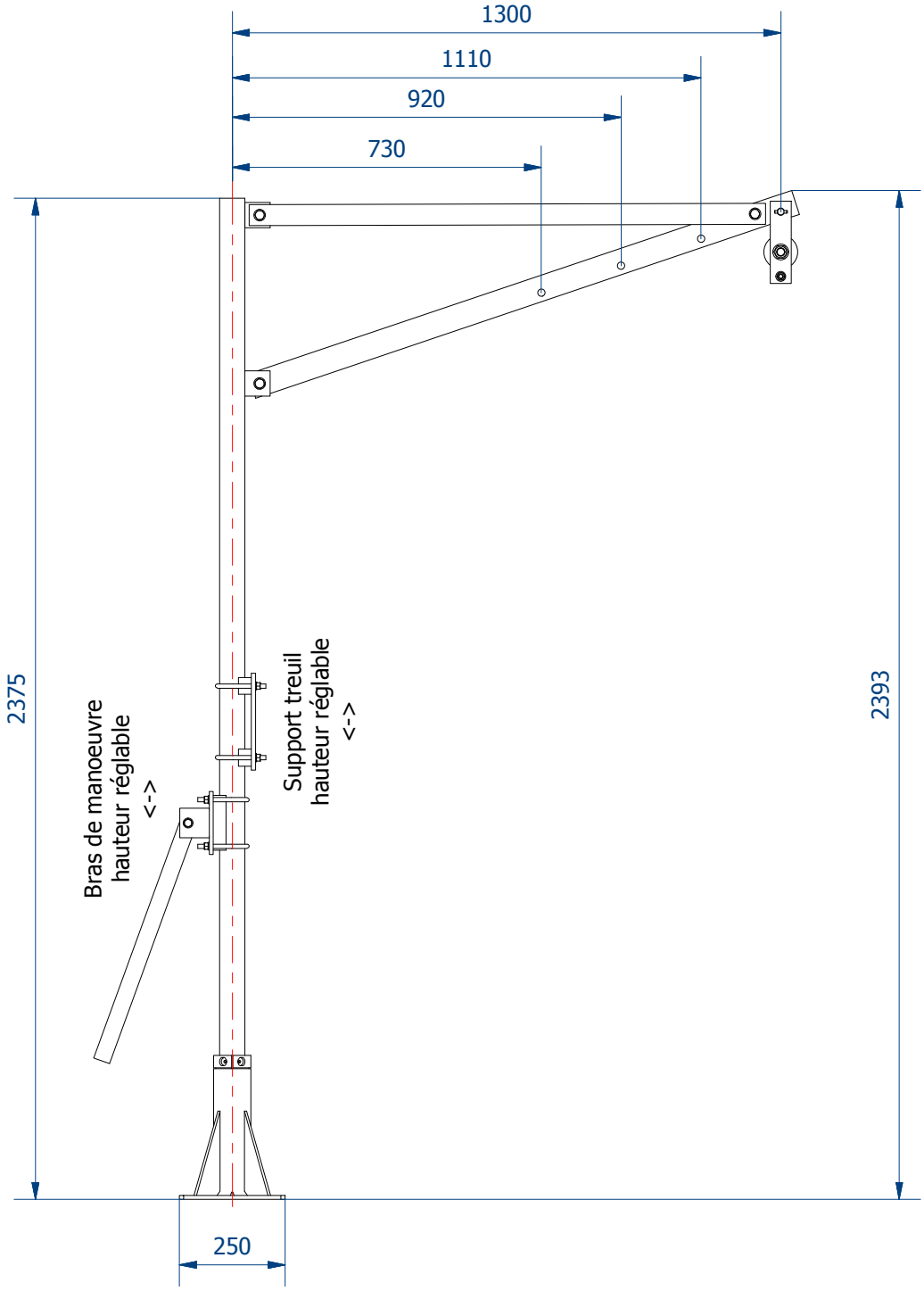

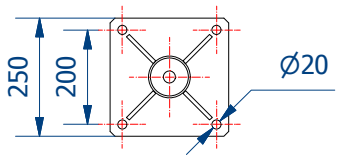

Délai :	Echelle : Scale 1/16	Désignation :	Potence Amovible Capacité 75 Kg Portée 1.3m
Matière : Material Acier Galva			
Approuvé par : approved by Gabriel	6 Rue Schweitzer 69330 MEYZIEU Tel : +33 4 78 04 12 28 Fax : +33 4 78 04 12 26 Mail contact@adei-sas.com		
Date : Date 22/01/2015			
Dessiné par : Drawn by Gabriel	Format : Size A4	Indice : Index	N° de Plan : Plan N° PAA075/1.3

POTENCE AMOVIBLE ACIER 150KG

PAA150/0.8

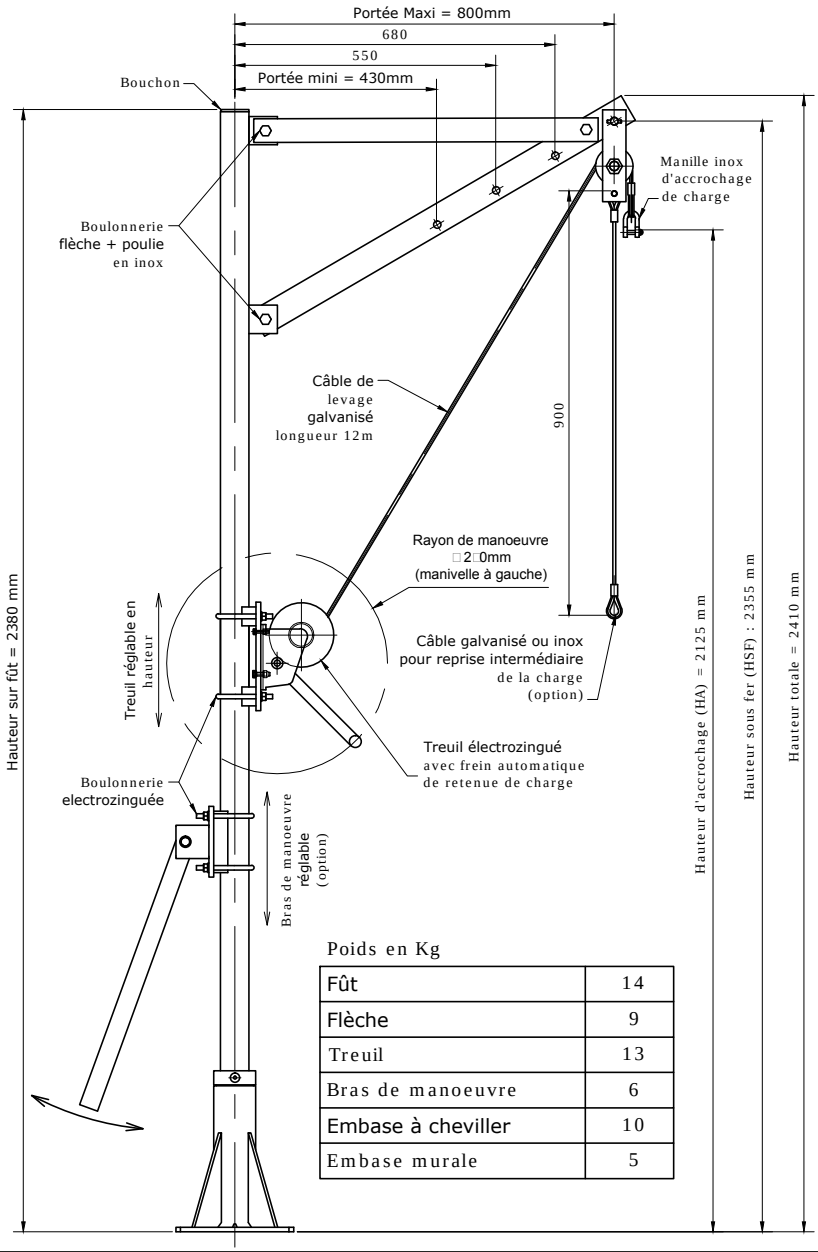

Portée (mm)	430	550	680	800
HA (mm)	1 906	1 979	2 052	2 125
HSF (mm)	2 130	2 210	2 282	2 355

Poids en Kg

Fût	14
Flèche	9
Treuil	13
Bras de manoeuvre	6
Embase à cheviller	10
Embase murale	5

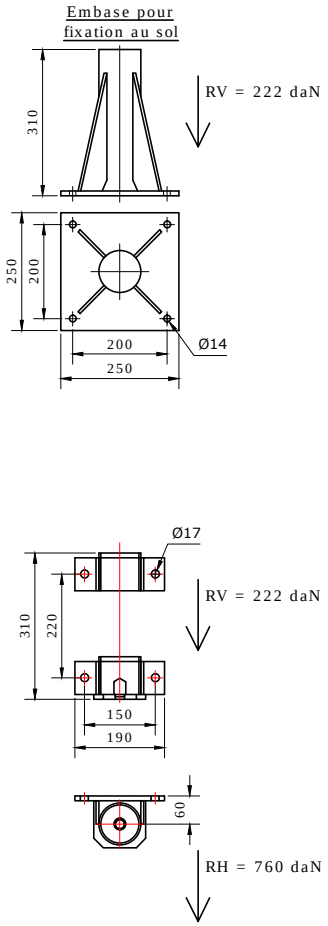

DESCRIPTIF

Potence amovible acier pour station d'épuration
Référence **PAA150/0.8**
Finition galvanisée, embase galvanisée et peinte
Capacité de levage = 150Dan
Portée réglable de 430mm à 800mm
Hauteur d'accrochage à la manille = 2125mm
Equipé d'un treuil manuel suivant descriptif ci dessous:

- Finition électrozinguée
- Frein automatique de retenue de charge
- Course par tour de manivelle = 39mm
- Capacité d'enroulement = 23m
- Diamètre du câble = 4mm
- Effort à la manivelle = 72N

Equipé d'une poulie inox montée sur roulement
Equipé d'un câble galvanisé longueur 12m
Equipé d'une manille inox pour accrochage de la charge
Couple de renversement CR = 168 Dan.m
Réaction maxi par cheville = 374 DaN
Chevillage recommandé :

- Chevilles chimiques M12 pour embase au sol
- Chevilles mécaniques Ø15 pour embase murale

OPTIONS

- Bras de manoeuvre
- Boulonnerie treuil et bras de manoeuvre inox
- Câble inox
- Elingue de reprise galvanisée ou inox
- Chevilles
- Peinture RAL spéciale pour les embases
- Treuil inox
- Version toute inox
- Version simplifiée : sans treuil, suspension palan

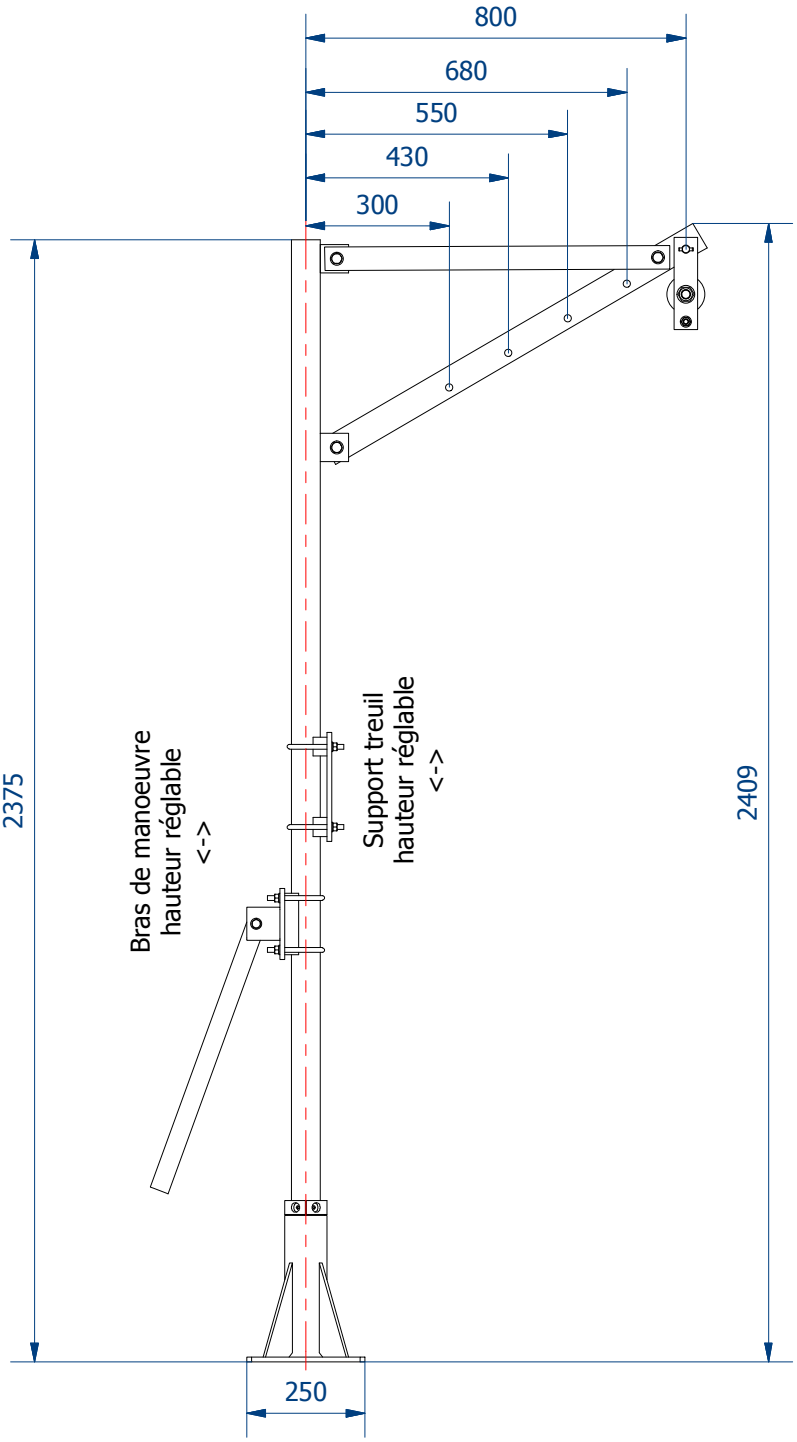

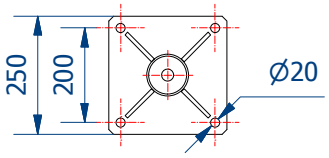

Délai :	Echelle : Scale 1/16	Désignation :	Potence Amovible Capacité 150 Kg Portée 0.8m
Matière : Material Acier Galva			
Approuvé par : approved by Gabriel	6 Rue Schweitzer 69330 MEYZIEU Tel : +33 4 78 04 12 28 Fax : +33 4 78 04 12 26 Mail contact@adei-sas.com		
Date : Date 22/01/2015			
Dessiné par : Drawn by Gabriel	Format : Size A4	Indice : Index	N° de Plan : Plan N° PAA150/0.8

POTENCE AMOVIBLE ACIER 150KG

PAA150/1.3

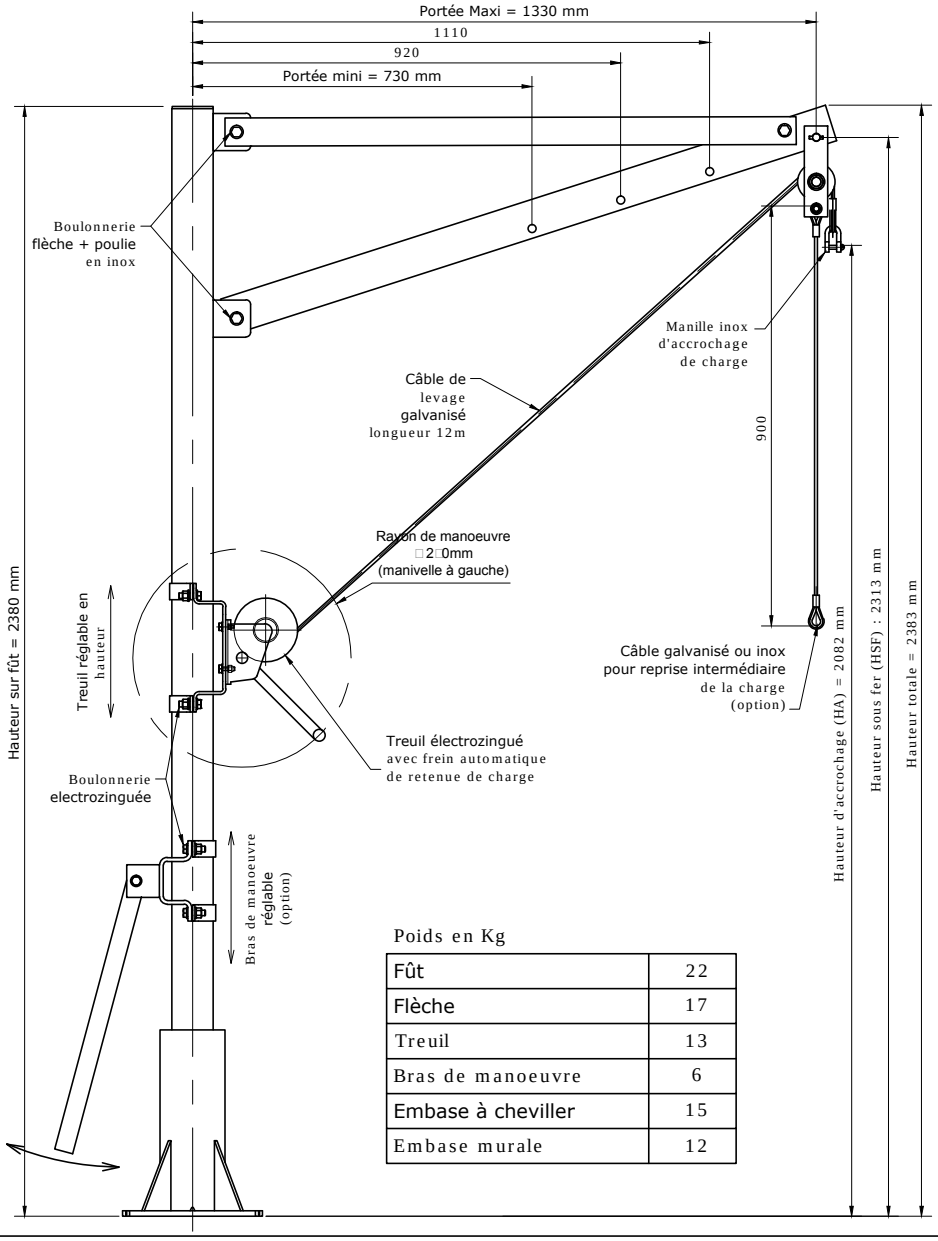

Portée (mm)	730	920	1110	1330
HA (mm)	1863	1936	2009	2082
HSF (mm)	2094	2167	2240	2313

Poids en Kg

Fût	22
Flèche	17
Treuil	13
Bras de manoeuvre	6
Embase à cheviller	15
Embase murale	12

Embase pour fixation au sol

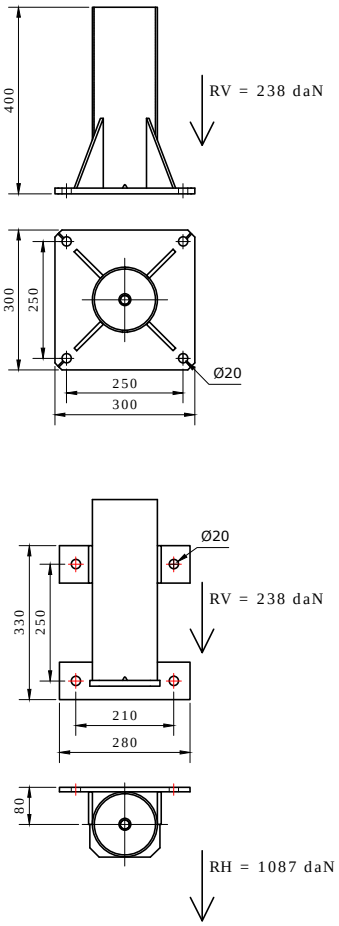

DESCRIPTIF

Potence amovible acier pour station d'épuration
Référence **PAA150/1.3**
Finition galvanisée, embase galvanisée et peinte
Capacité de levage = 150Dan
Portée réglable de 730mm à 1330mm
Hauteur d'accrochage à la manille = 2082mm
Equipé d'un treuil manuel suivant descriptif ci dessous:

- Finition électrozinguée
- Frein automatique de retenue de charge
- Course par tour de manivelle = 39mm
- Capacité d'enroulement = 23m
- Diamètre du câble = 4mm
- Effort à la manivelle = 72N

Equipé d'une poulie inox montée sur roulement
Equipé d'un câble galvanisé longueur 12m
Equipé d'une manille inox pour accrochage de la charge
Couple de renversement CR = 272 Dan.m
Réaction maxi par cheville = 495 DaN
Chevillage recommandé :

- Chevilles chimiques M16 pour embase au sol
- Chevilles mécaniques Ø18 pour embase murale

OPTIONS

- Bras de manoeuvre
- Boulonnerie treuil et bras de manoeuvre inox
- Câble inox
- Elingue de reprise galvanisée ou inox
- Chevilles
- Peinture RAL spéciale pour les embases
- Treuil inox
- Version toute inox
- Version simplifiée : sans treuil, suspension palan

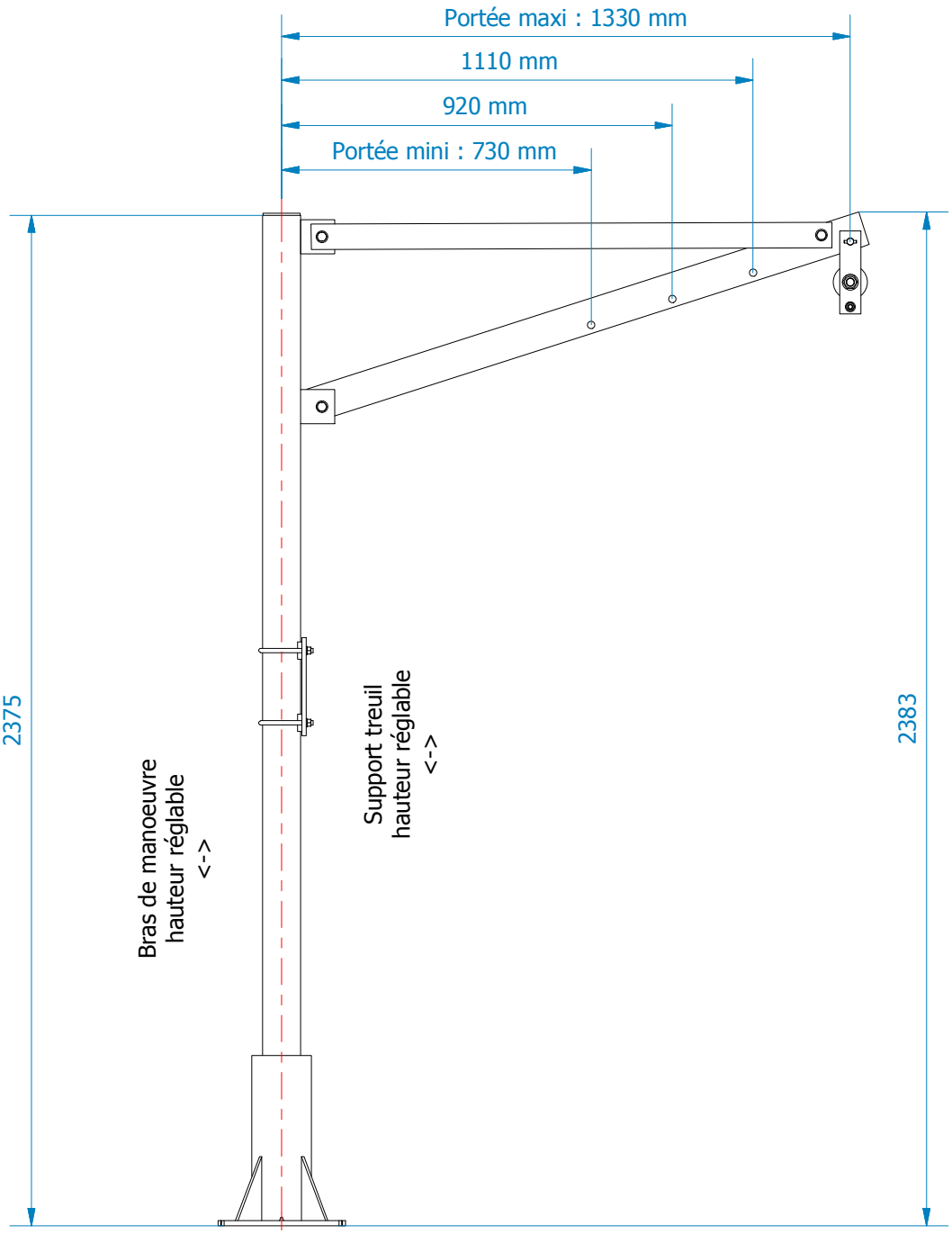

Délai :	Echelle : Scale 1/16	Désignation :	Potence Amovible Capacité 150 Kg Portée 1.3m PAA150/1.3
Matière : Material Acier Galva			
Approuvé par : approved by Gabriel	6 Rue Schweitzer 69330 MEYZIEU Tel : +33 4 78 04 12 28 Fax : +33 4 78 04 12 26 Mail contact@adei-sas.com		
Date : Date 22/01/2015			
Dessiné par : Drawn by Gabriel	Format : Size A4	Indice : Index	N° de Plan : Plan N° PAA150/1.3

POTENCE AMOVIBLE ACIER 250KG

PAA250/0.8

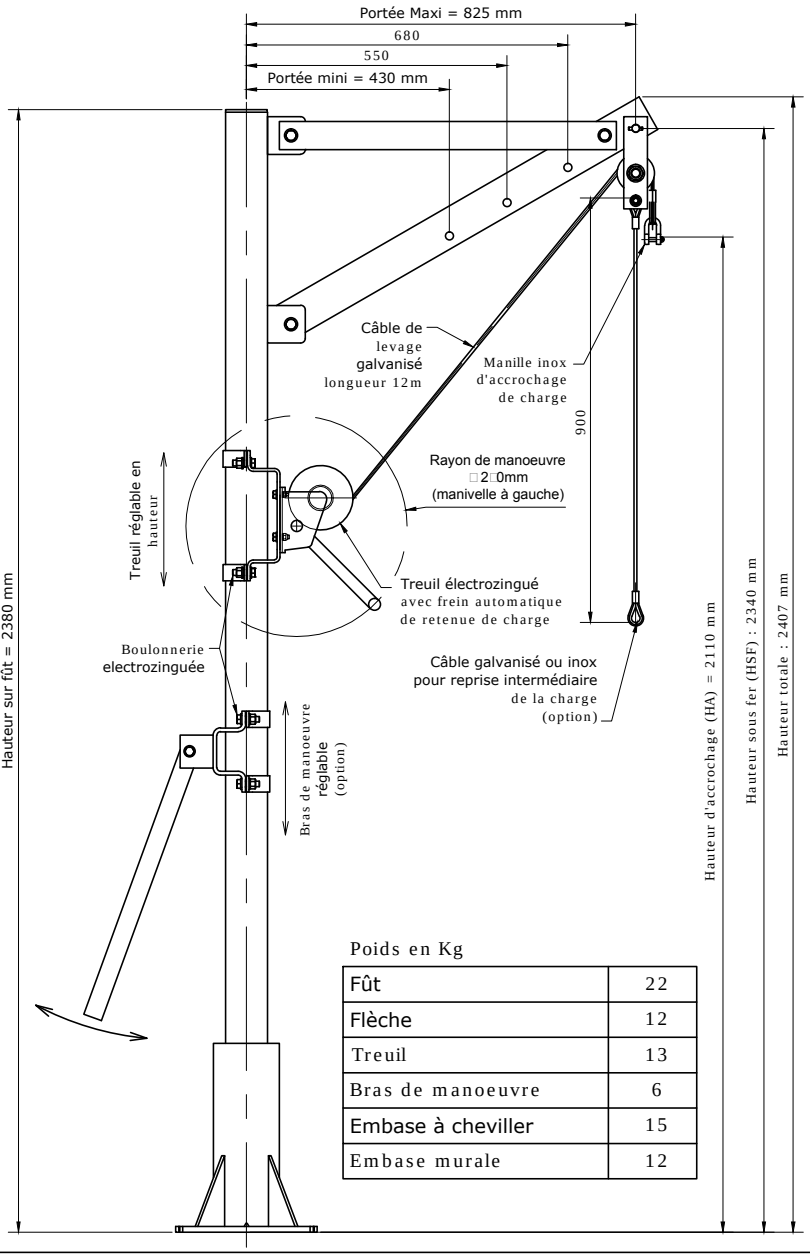

Poids en Kg

Fût	22
Flèche	12
Treuil	13
Bras de manoeuvre	6
Embase à cheviller	15
Embase murale	12

Portée (mm)	430	550	680	825
HA (mm)	1860	1940	2030	2110
HSF (mm)	2110	2180	2260	2340

Embase pour fixation au sol

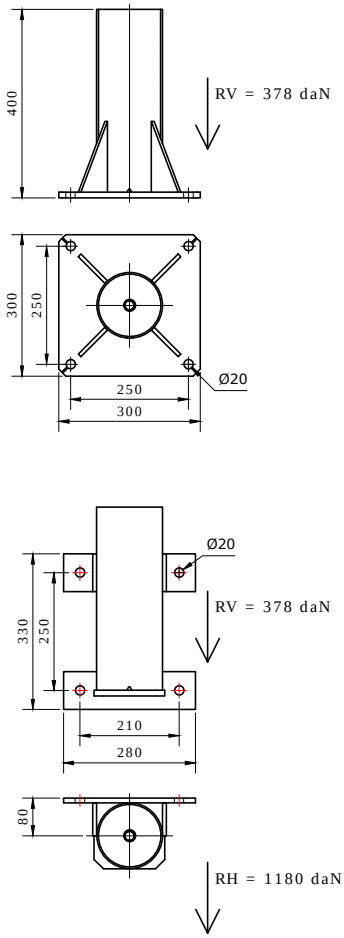

DESCRIPTIF

Potence amovible acier pour station d'épuration
Référence **PAA250/0.8**
Finition galvanisée, embase galvanisée et peinte
Capacité de levage = 250Dan
Portée réglable de 430mm à 825mm
Hauteur d'accrochage à la manille = 2110mm
Equipé d'un treuil manuel suivant descriptif ci dessous:

- Finition électrozinguée
- Frein automatique de retenue de charge
- Course par tour de manivelle = 39mm
- Capacité d'enroulement = 23m
- Diamètre du câble = 4mm
- Effort à la manivelle = 72N

Equipé d'une poulie inox montée sur roulement
Equipé d'un câble galvanisé longueur 12m
Equipé d'une manille inox pour accrochage de la charge
Couple de renversement CR = 295 Dan.m
Réaction maxi par cheville = 537 DaN
Chevillage recommandé :

- Chevilles chimiques M16 pour embase au sol
- Chevilles mécaniques Ø18 pour embase murale

OPTIONS

- Bras de manoeuvre
- Boulonnerie treuil et bras de manoeuvre inox
- Câble inox
- Elingue de reprise galvanisée ou inox
- Chevilles
- Peinture RAL spéciale pour les embases
- Treuil inox
- Version toute inox
- Version simplifiée : sans treuil, suspension palan

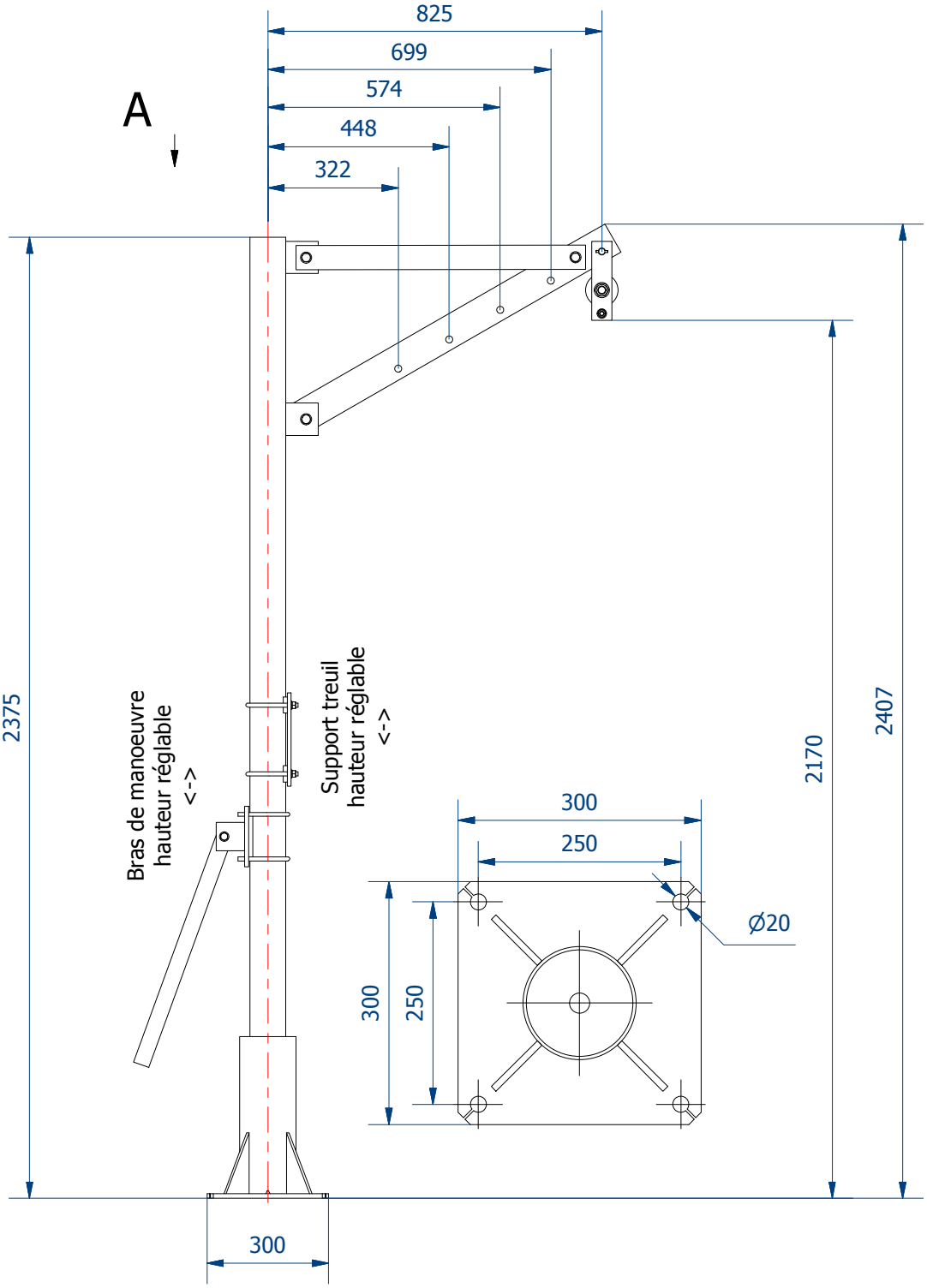

Délai :	Echelle : Scale 1/16	Désignation :	Potence Amovible Capacité 250 Kg Portée 0.8m
Matière : Material Acier Galva			
Approuvé par : approved by Gabriel	6 Rue Schweitzer 69330 MEYZIEU Tel : +33 4 78 04 12 28 Fax : +33 4 78 04 12 26 Mail contact@adei-sas.com		
Date : Date 22/01/2015			
Dessiné par : Drawn by Gabriel	Format : Size A4	Indice : Index	N° de Plan : Plan N° PAA250/0.8

POTENCE AMOVIBLE ACIER 250KG

PAA250/1.3

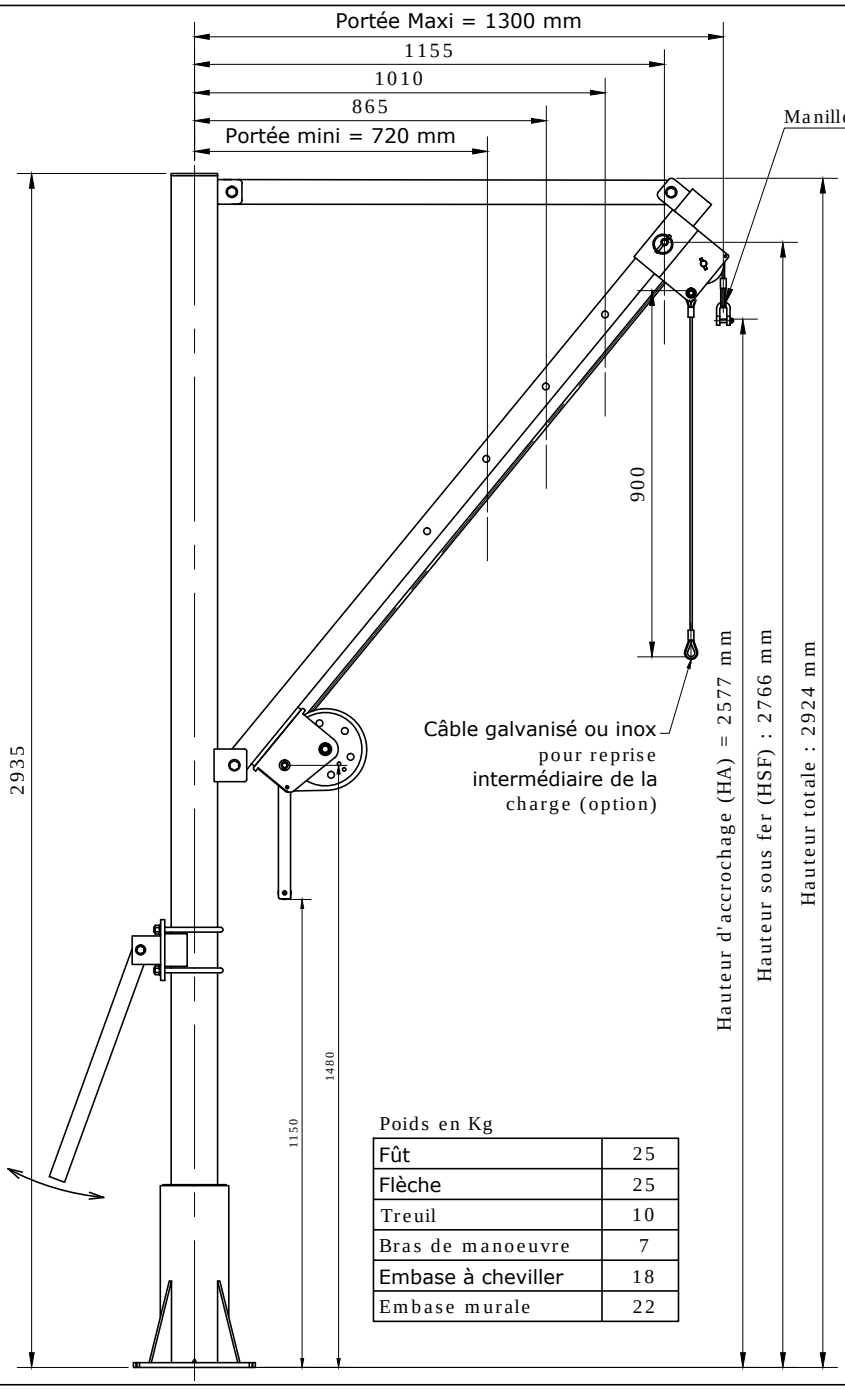

Portée (mm)	720	865	1010	1155	1300
HA (mm)	1865	2040	2220	2400	2577
HSF (mm)	2056	2230	2410	2590	2766

Poids en Kg

Fût	25
Flèche	25
Treuil	10
Bras de manoeuvre	7
Embase à cheviller	18
Embase murale	22

Embase pour fixation au sol

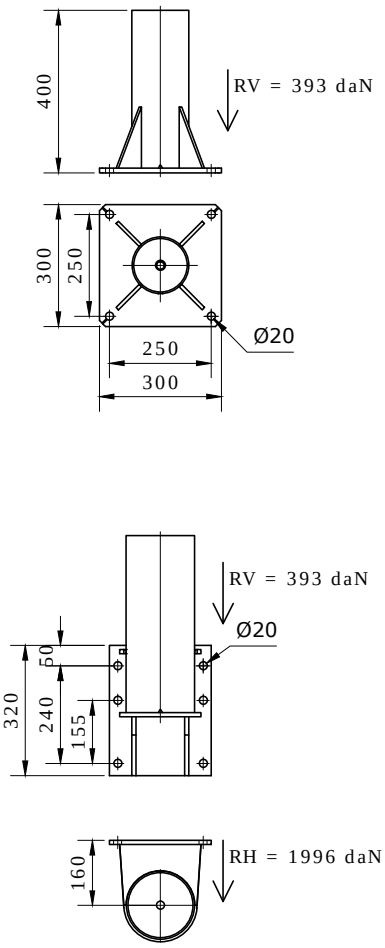

DESCRIPTIF

Potence amovible acier pour station d'épuration
Référence **PAA250/1.3**
Finition galvanisée, embase galvanisée et peinte
Capacité de levage = 250Dan
Portée réglable de 720mm à 1300mm
Hauteur d'accrochage à la manille = 2577mm
Equipé d'un treuil manuel suivant descriptif ci dessous:

- Finition électrozinguée
- Frein automatique de retenue de charge
- Course par tour de manivelle = 39mm
- Capacité d'enroulement = 23m
- Diamètre du câble = 4mm
- Effort à la manivelle = 72N

Equipé d'une poulie inox montée sur roulement
Equipé d'un câble galvanisé longueur 12m
Equipé d'une manille inox pour accrochage de la charge
Couple de renversement CR = 480 Dan.m
Réaction maxi par cheville = 873 DaN
Chevillage recommandé :

- Chevilles chimiques M16 pour embase au sol
- Chevilles mécaniques Ø18 pour embase murale

OPTIONS

- Bras de manoeuvre
- Boulonnerie treuil et bras de manoeuvre inox
- Câble inox
- Elingue de reprise galvanisée ou inox
- Chevilles
- Peinture RAL spéciale pour les embases
- Treuil inox
- Version toute inox
- Version simplifiée : sans treuil, suspension palan

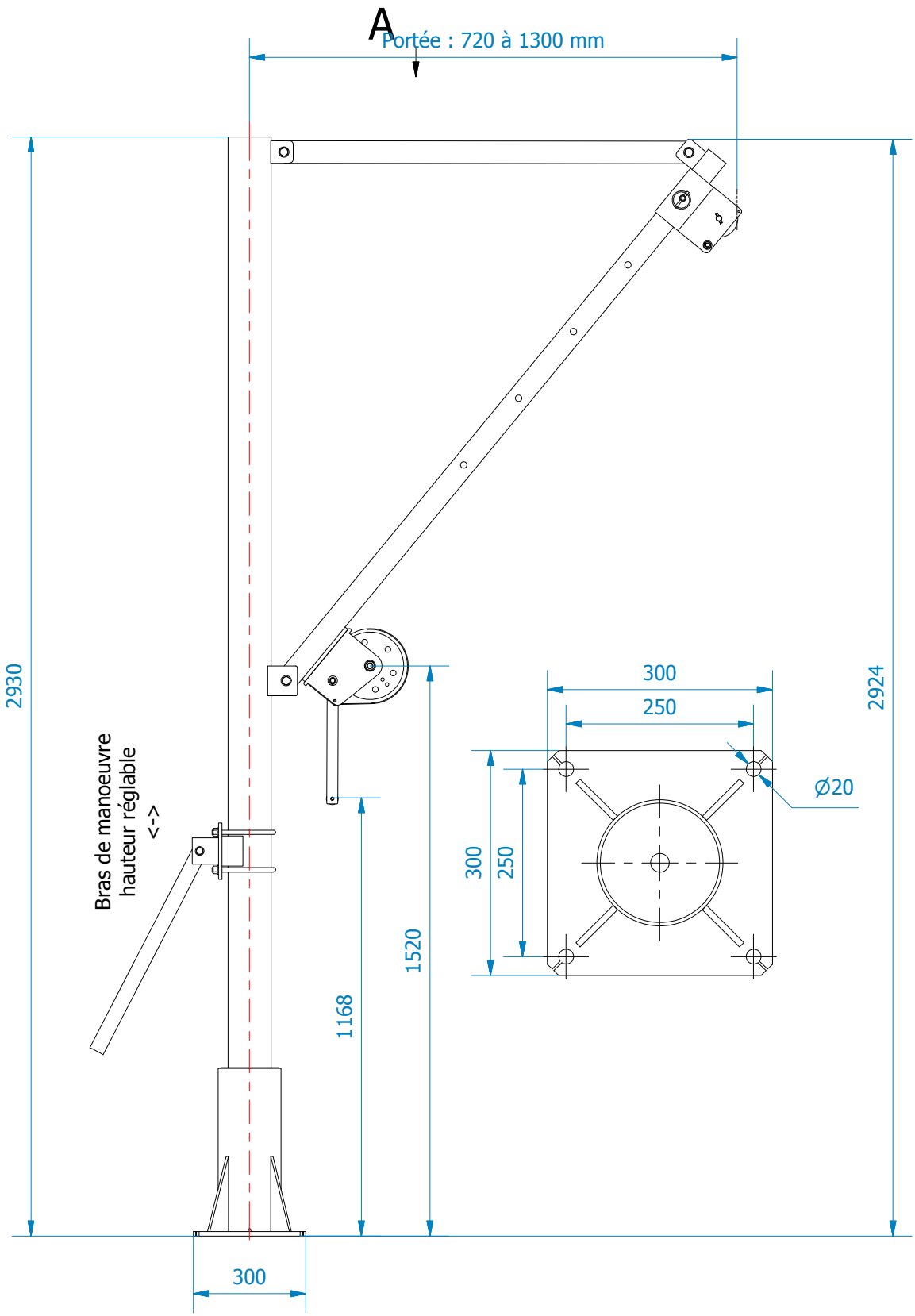

Délai :	Echelle : Scale 1/16	Désignation :	Potence Amovible Capacité 250 Kg Portée 1.3m
Matière : Material Acier Galva			
Approuvé par : approved by Gabriel	6 Rue Schweitzer 69330 MEYZIEU Tel : +33 4 78 04 12 28 Fax : +33 4 78 04 12 26 Mail contact@adei-sas.com		
Date : Date 22/01/2015			
Dessiné par : Drawn by Gabriel	Format : Size A4	Indice : Index	N° de Plan : Plan N° PAA250/1.3

POTENCE AMOVIBLE ACIER 250KG

PAA250/2

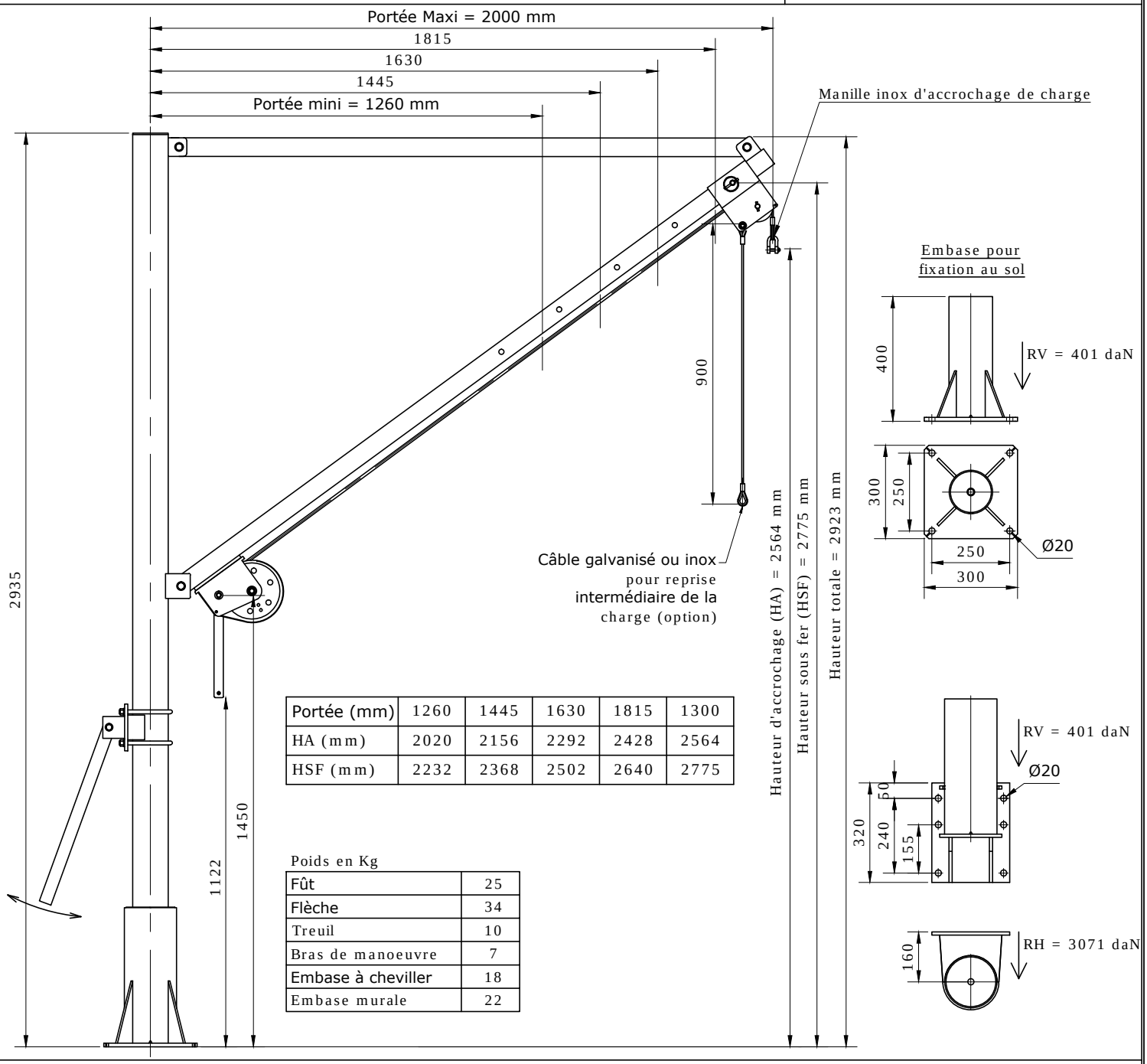

Portée (mm)	1260	1445	1630	1815	1300
HA (mm)	2020	2156	2292	2428	2564
HSF (mm)	2232	2368	2502	2640	2775

Poids en Kg

Fût	25
Flèche	34
Treuil	10
Bras de manoeuvre	7
Embase à cheviller	18
Embase murale	22

DESCRIPTIF

Potence amovible acier pour station d'épuration
Référence **PAA250/2**
Finition galvanisée, embase galvanisée et peinte
Capacité de levage = 250Dan
Portée réglable de 1260mm à 2000mm
Hauteur d'accrochage à la manille = 2564mm
Equipé d'un treuil manuel suivant descriptif ci dessous:

- Finition électrozinguée
- Frein automatique de retenue de charge
- Course par tour de manivelle = 39mm
- Capacité d'enroulement = 23m
- Diamètre du câble = 4mm
- Effort à la manivelle = 72N

Equipé d'une poulie inox montée sur roulement
Equipé d'un câble galvanisé longueur 12m
Equipé d'une manille inox pour accrochage de la charge
Couple de renversement CR = 737 Dan.m
Réaction maxi par cheville = 1340 DaN
Chevillage recommandé :

- Chevilles chimiques M16 pour embase au sol
- Chevilles mécaniques Ø18 pour embase murale

OPTIONS

- Bras de manoeuvre
- Boulonnerie treuil et bras de manoeuvre inox
- Câble inox
- Elingue de reprise galvanisée ou inox
- Chevilles
- Peinture RAL spéciale pour les embases
- Treuil inox
- Version toute inox
- Version simplifiée : sans treuil, suspension palan

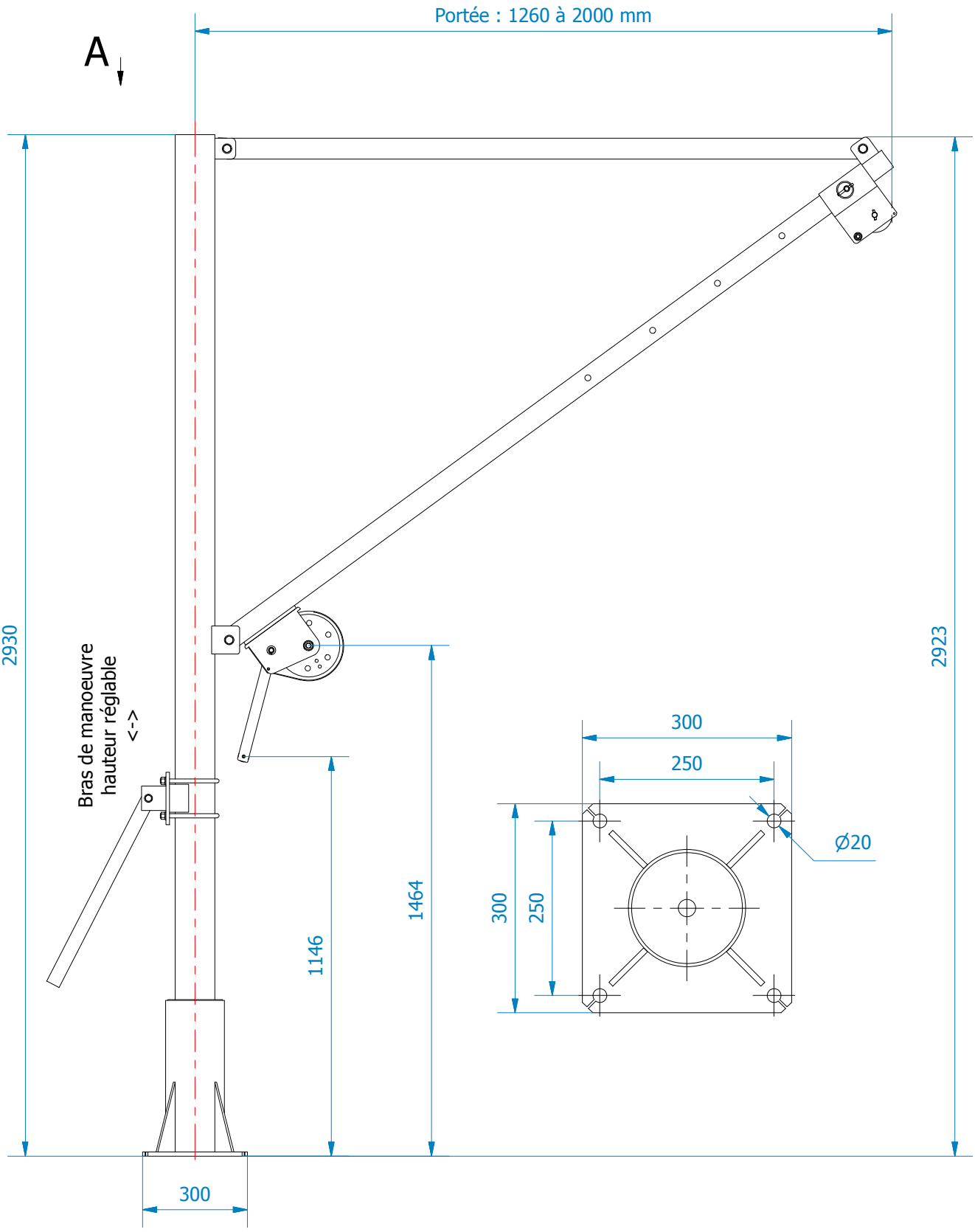

Délai :	Echelle : Scale 1/16	Désignation :	Potence Amovible Capacité 250 Kg Portée 2m
Matière : Material Acier Galva			
Approuvé par : approved by Gabriel	6 Rue Schweitzer 69330 MEYZIEU Tel : +33 4 78 04 12 28 Fax : +33 4 78 04 12 26 Mail contact@adei-sas.com		
Date : Date 21/01/2015			
Dessiné par : Drawn by Gabriel	Format : Size A4	Indice : Index	N° de Plan : Plan N° PAA250/2

POTENCE AMOVIBLE ACIER 500KG

PAA500/1.3

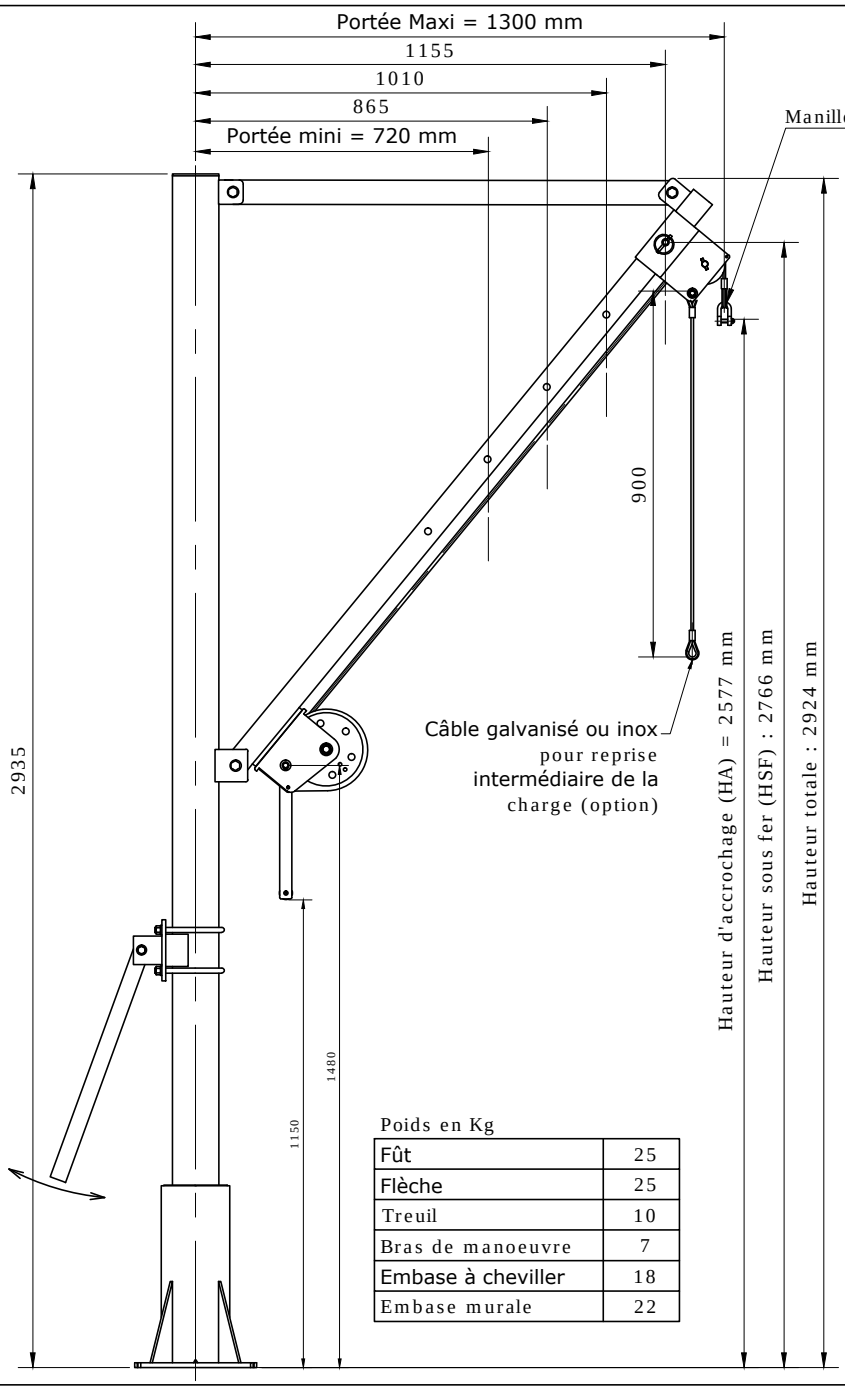

Portée (mm)	720	865	1010	1155	1300
HA (mm)	1865	2040	2220	2400	2577
HSF (mm)	2056	2230	2410	2590	2766

Embase pour fixation au sol

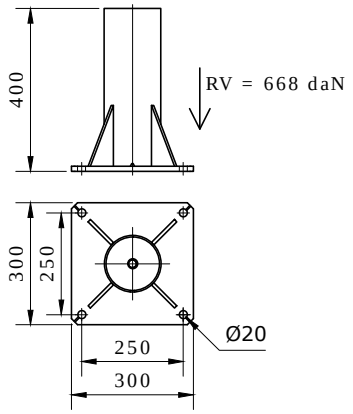

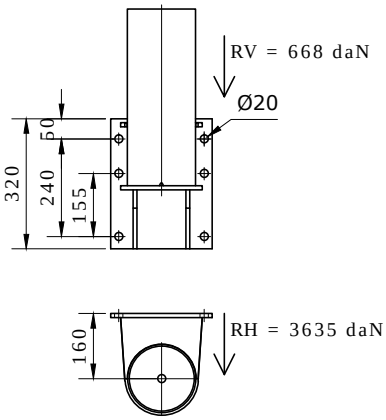

Poids en Kg

Fût	25
Flèche	25
Treuil	10
Bras de manoeuvre	7
Embase à cheviller	18
Embase murale	22

DESCRIPTIF

Potence amovible acier pour station d'épuration
Référence **PAA500/1.3**
Finition galvanisée, embase galvanisée et peinte
Capacité de levage = 500Dan
Portée réglable de 720mm à 1300mm
Hauteur d'accrochage à la manille = 2577mm
Equipé d'un treuil manuel suivant descriptif ci dessous:

- Finition électrozinguée
- Frein automatique de retenue de charge
- Course par tour de manivelle = 39mm
- Capacité d'enroulement = 23m
- Diamètre du câble = 4mm
- Effort à la manivelle = 72N

Equipé d'une poulie inox montée sur roulement
Equipé d'un câble galvanisé longueur 12m
Equipé d'une manille inox pour accrochage de la charge
Couple de renversement CR = 873 Dan.m
Réaction maxi par cheville = 1588 DaN
Chevillage recommandé :

- Chevilles chimiques M16 pour embase au sol
- Chevilles mécaniques Ø18 pour embase murale

OPTIONS

- Bras de manoeuvre
- Boulonnerie treuil et bras de manoeuvre inox
- Câble inox
- Elingue de reprise galvanisée ou inox
- Chevilles
- Peinture RAL spéciale pour les embases
- Treuil inox
- Version toute inox
- Version simplifiée : sans treuil, suspension palan

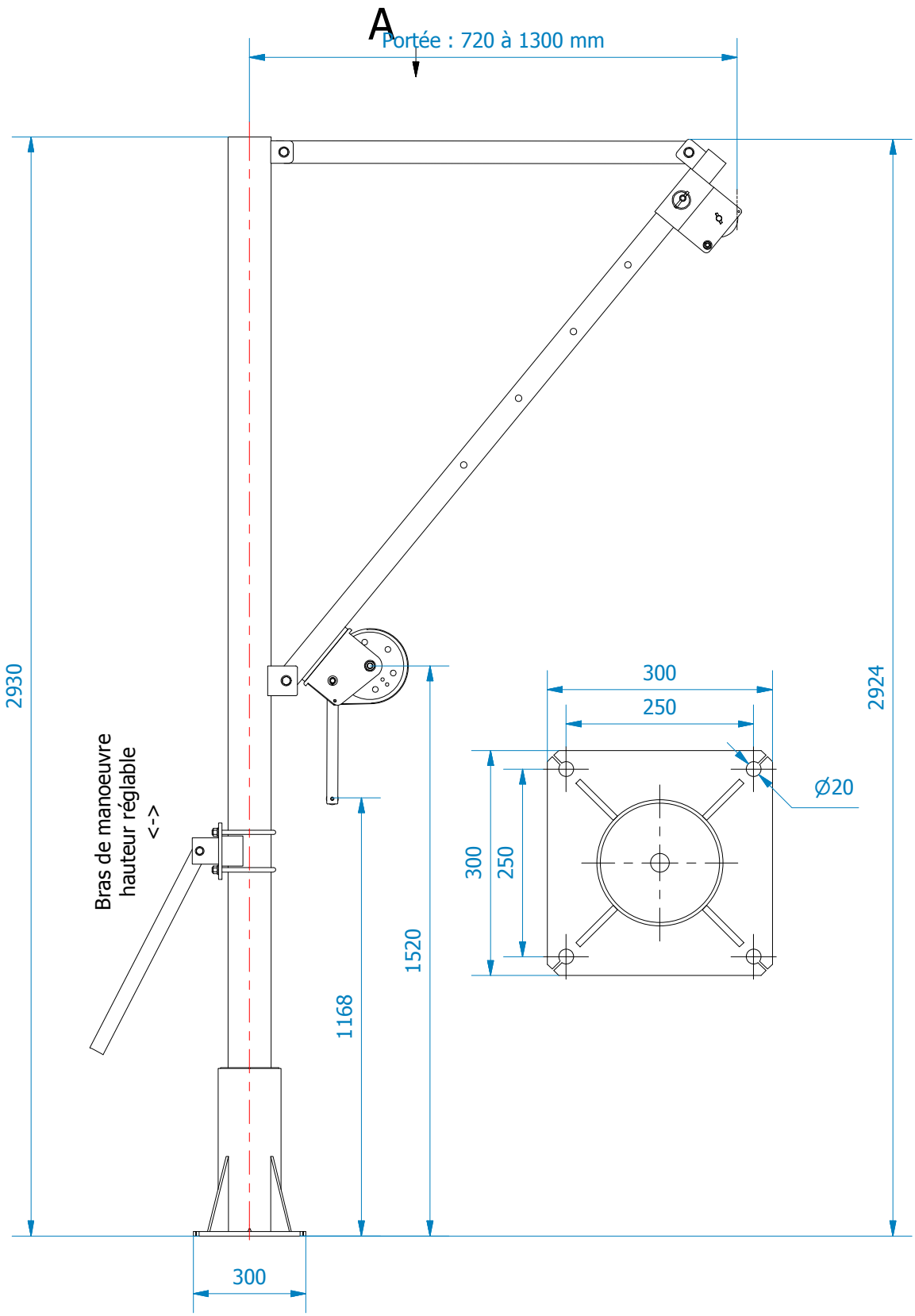

Délai :	Echelle : Scale 1/16	Désignation :	Potence Amovible Capacité 500 Kg Portée 1.3m
Matière : Material Acier Galva			
Approuvé par : approved by Gabriel	6 Rue Schweitzer 69330 MEYZIEU Tel : +33 4 78 04 12 28 Fax : +33 4 78 04 12 26 Mail contact@adei-sas.com		
Date : Date 22/01/2015			
Dessiné par : Drawn by Gabriel	Format : Size A4	Indice : Index	N° de Plan : Plan N° PAA500/1.3

POTENCE AMOVIBLE ALUMINIUM 160/200KG

PAA200

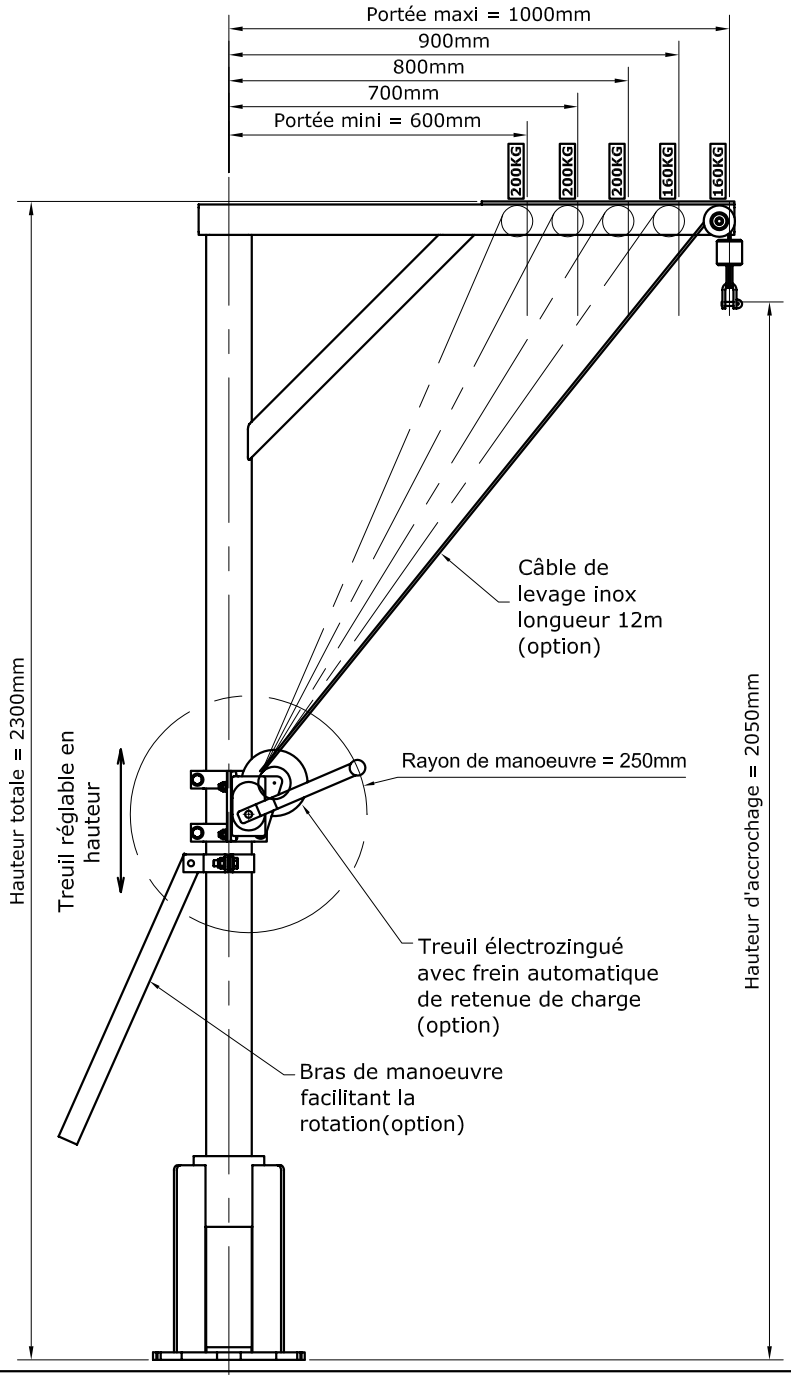

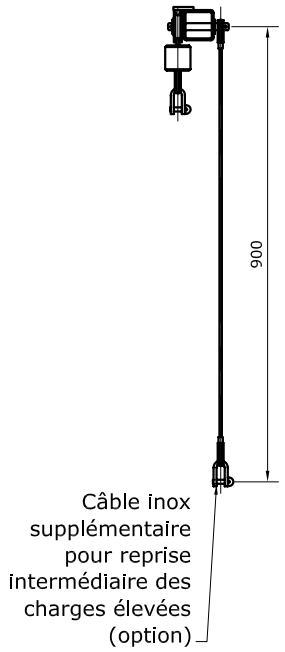

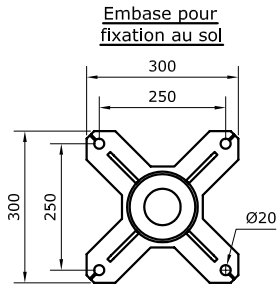

DESCRIPTIF

Potence amovible aluminium pour station d'épuration référence **PAA200**
Capacité de levage = 160Dan à portée = 1m
200Dan à portée = 0.8m
Hauteur d'accrochage à la manille = 2050mm
Equipé d'un treuil manuel suivant descriptif ci dessous:

- -Finition électrozinguée
- -Frein automatique de retenue de charge
- -course par tour de manivelle = 39mm
- -capacité d'enroulement = 23m
- -Diamètre du câble = 5mm
- -effort à la manivelle = 72N

Equipé d'un câble inox longueur 12m
Equipé d'une manille inox pour accrochage de la charge
Poids potence + treuil = 22 kg